Leak-Less Joint

"BITE" type

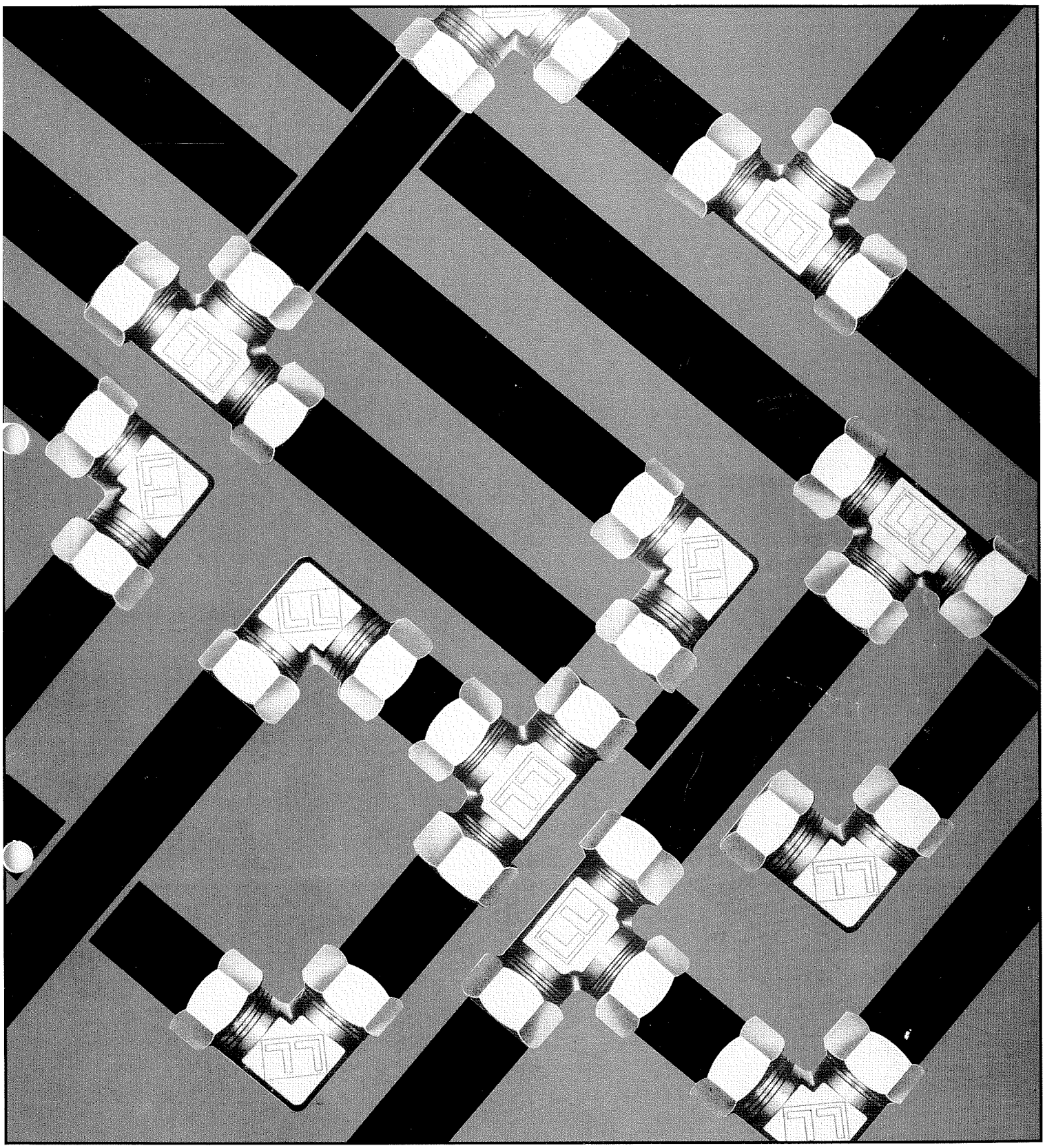

鋼管用

株式会社 日本エー・エムシー
JAPAN A.M.C. LTD.

BITE TYPE TUBE FITTINGS FOR STEEL PIPE

LL JOINT SHEET NO, FOR STEEL PIPE

Sheet No.	Model No.	Descriptions	Page No.
M－1001	LLM－U	Union	5
M－1002	LLM－UP	Taper Thread Nipple	6
M－1003	LLM－UP	Taper Thread Nipple	7
M－1004	LLM－UPL	Taper Thread Long Nipple	8
M－1005	LLM－UR	Straight Thread Nipple	9
M－1006	LLM－UR	Straight Thread Nipple	10
M－1007	LLM－URF	Female straight Thread Nipple	11
M－1008	LLM－WU	Welding Connector	12
M－1009	LLM－HU	Partition Union	13
M－1010	LLM－HUP	Female Taper Thread Partition Union	14
M－1011	LLM－UL	Welding Partition Union	15
M－1012	LLM－UPF	Female Taper Thread Connector	16
M－1013	LLM－UG	Hose Union	17
M－2001	LLM－E	Union Elbow	18
M－2002	LLM－T	Union Tee	19
M－2003	LLM－EP	Taper Thread Elbow	20
M－2004	LLM－EP	Taper Thread Elbow	21
M－2005	LLM－TP	Taper Thread Center Tee	22
M－2006	LLM－TP	Taper Thread Center Tee	23
M－2007	LLM－TLP	Taper Thread Side Tee	24
M－2008	LLM－TLP	Taper Thread Side Tee	25
M－2009	LLM－UE	Straight Thread Elbow(Lock Nut for Adjustable Position)	26
M－2010	LLM－UE	Straight Thread Elbow(Lock Nut for Adjustable Position)	27
M－2011	LLM－EPL	Taper Thread long Elbow	28
M－2012	LLM－EPF	Female Taper Thread Elbow	29
M－2013	LLM－TPF	Female Taper Thread Center Tee	30
M－2014	LLM－TLPF	Female Taper Tharead Side Tee	31
M—3001	LLM—UPP	Reducer	32
M—3002	LLM—EPP	Elbow for Adjustable Position	33
M—3003	LLM—TPP	Center Tee for Adjustable Position	34
M—3004	LLM—TLPP	Side Tee for Adjustable Position	35
M—3005	LLM—PFP	Straight Thread Adaptor	36
M—3006	LLM—PTP	Adaptor	37

株式会社 日本エー・エムシー

BITE TYPE TUBE FITTINGS FOR STEEL PIPE

LL JOINT SHEET NO, FOR STEEL PIPE

Sheet No.	Model No.	Descriptions	Page No.
M—3007	LLM—UGS	Hose Union (Female)	38
M—3008	LLM—EG	Hose Union Elbow	39
M—3009	LLM—EGS	Hose Union Elbow (Female)	40
M—3010	LLM—EUE	Straight Thread Elbow for Adjustafble Position	41
M—4001	LLM—N,V	Nut and Sleeve	42
M—5001	LLM—HM	Pre-setting Tool	43

1）LLMは鋼管用継手を表わします。
2）シートの呼び方欄の記号は継手の形状、サイズを表わします。
例　鋼管用10㎜ユニオン→LLM－U－10
3）カタログ記載以外の機種はすべて特殊品扱いとなりますので下記事項を御照会ください。
使用流体、使用温度、使用圧力、材質、形状、寸法等
4）本カタログ記載以外のものも別途設計・製作いたします。

株式会社 日本エー・エムシー

L.L.鋼管用くい込み継手

製品インデックス

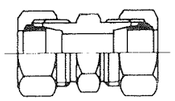	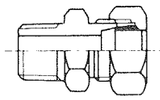	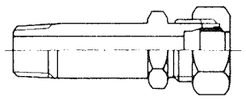	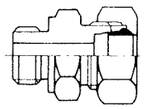
U：　ユニオン　5	UP：ニップル(おす)　6　7	UPL：ロングニップル　8	UR：平行ネジニップル　9　10
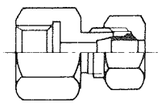	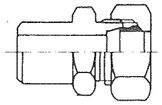	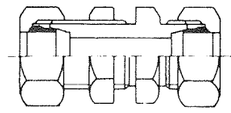	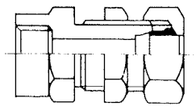
URF：圧力計用コネクタ　11	WU：溶接形コネクタ　12	HU：隔壁締付ユニオン　13	HUP：隔壁締付ソケット　14
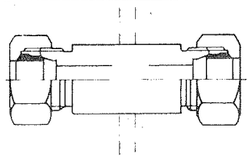	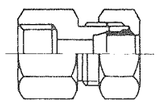	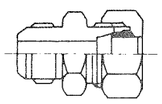	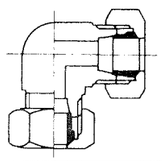
UL：隔壁溶接ユニオン　15	UPF：コネクタ(めす)　16	UG：ホース接続ユニオン　17	E：　エルボ　18
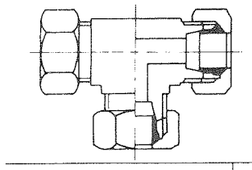	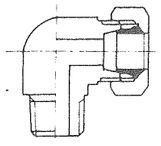	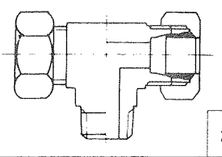	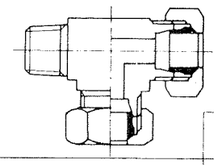
T：　ティー　19	EP：エルボニップル　21　27	TP：ティー中ニップル　22　23	TLP：ティー片ニップル　24　25
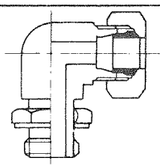	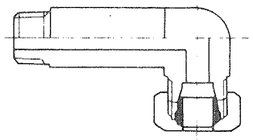	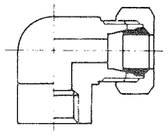	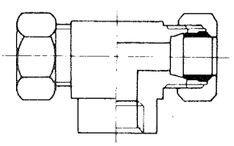
UE：方向調整形エルボニップル　26　27	EPL：ロングエルボ　28	EPF：　エルボ(めす)　29	TPF：ティー中ニップル(めす)　30
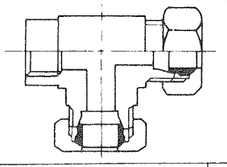	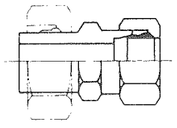	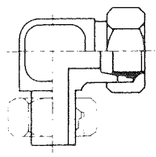	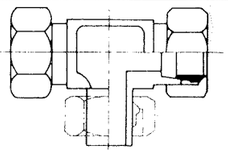
TLPF：ティー片ニップル(めす)　31	UPP：レジューサー　32	EPP：方向調整エルボ　33	TPP：方向調整中ティー　34
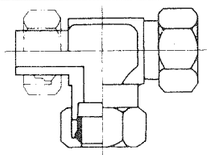	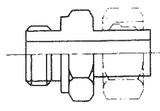	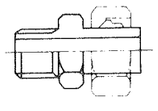	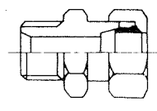
TLPP：方向調整片ティー　35	PFP：平行ネジアダプタ　36	PTP：アダプタ　37	UGS：ホース接続ユニオン(めす)　38

L.L.鋼管用くい込み継手

製品インデックス

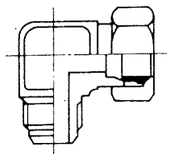	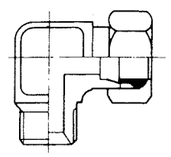	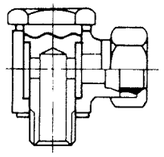	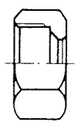
EG：ホース接続ユニオンエルボ　39	EGS：ホース接続ユニオンエルボ(めす)　40	EUE：旋回形エルボ　41	N：　ナット　42
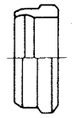	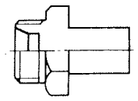		
R：　スリーブ　42	HM：　締付治具　43		

BITE TYPE TUBE FITTINGS FOR STEEL PIPE

LLM－U
Union

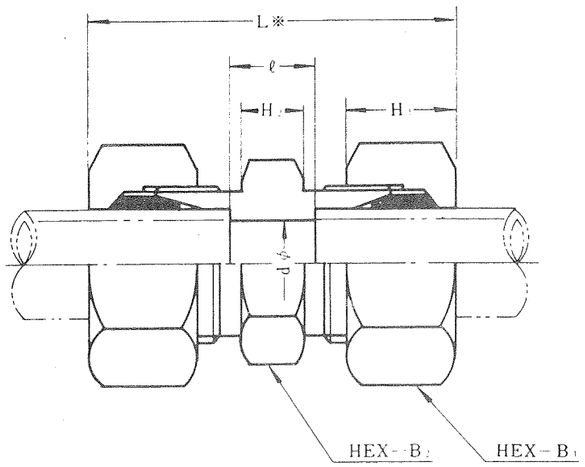

※Average Values

Item No.	Pipe Outside Diameter mm	Pipe Outside Diameter inch	d	B_1	H_1	B_2	H_2	ℓ	L※
LLM－U－4	4	－	2.5	12	10.5	12	4	8	35
〃 6	6	－	4	17	13	14	6	12	44.5
〃 8	8	－	6	17	13	14	6	12	44.5
〃 10	10	－	8	19	14	17	8	12	49
〃 12	12	－	9	22	14	19	8	12	51
〃 15	15	－	12	27	18	22	8	12	56
〃 16	16	－	13	27	17	22	8	12	56
〃 18	18	－	14	32	19	27	8	12	59
〃 20	20	－	15	32	19	27	10	12	60
〃 22	22	－	17	36	19	32	10	12	61
〃 25	25	－	20	36	21	32	12	16	67
〃 28	28	－	22	41	21	36	12	16	68
〃 30	30	－	25	46	21	41	12	16	69.5
〃 35	35	－	29	50	25	46	12	22	80
〃 38	38	－	32	55	25	50	12	22	80
〃 40	40	－	33	55	25	50	14	22	82
LLM－U－⅛	10.5	⅛	8	22	14	19	8	12	49
〃 ¼	13.8	¼	11	24	16	22	8	12	54
〃 ⅜	17.3	⅜	14	30	19	24	8	12	59
〃 ½	21.7	½	17	36	19	32	10	12	60
〃 ¾	27.2	¾	22	41	21	36	12	16	68.5
〃 1	34	1	28	50	25	46	12	22	80
〃 1¼	42.7	1¼	34	60	28	55	14	26	90

上記諸元は品質の向上により若干変ることがあります。

株式会社 日本エー・エムシー

SHEET No. M－1001

BITE TYPE TUBE FITTINGS FOR STEEL PIPE

LLM－UP
Taper Thread Nipple

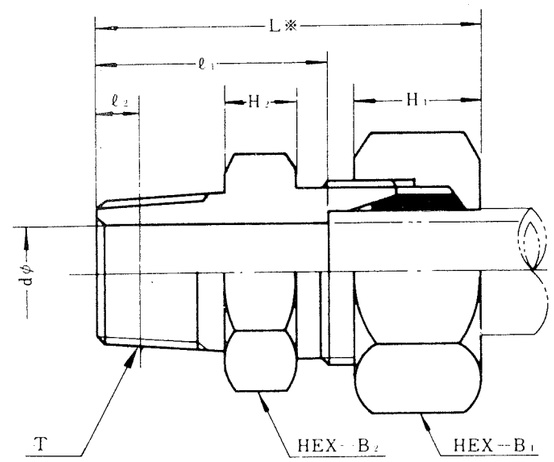

※Average Values

Item No.	Pipe Outside Diameter mm	Pipe Outside Diameter inch	T (R)	d	B_1	H_1	B_2	H_2	ℓ_1	ℓ_2	L※
LLM－UP－ 4×⅛	4	－	⅛	2.5	12	10.5	12	4	17	3.97	31
〃 6×⅛	6	－	⅛	4	17	13	14	6	20	3.97	36
〃 6×¼	6	－	¼	4	17	13	14	6	23	6.01	39
〃 8×⅛	8	－	⅛	4	17	13	14	6	20	3.97	36
〃 8×¼	8	－	¼	6	17	13	14	6	23	6.01	39
〃 10×¼	10	－	¼	7	19	14	17	8	24	6.01	42
〃 10×⅜	10	－	⅜	8	19	14	17	8	25	6.35	43
〃 12×¼	12	－	¼	7	22	14	19	8	24	6.01	43
〃 12×⅜	12	－	⅜	9	22	14	19	8	25	6.35	44
〃 15×⅜	15	－	⅜	9	27	18	22	8	25	6.35	47
〃 15×½	15	－	½	12	27	18	22	8	28	8.16	50
〃 16×⅜	16	－	⅜	9	27	17	22	8	25	6.35	47
〃 16×½	16	－	½	12	27	17	22	8	28	8.16	50
〃 18×⅜	18	－	⅜	9	32	19	27	8	25	6.35	49
〃 18×½	18	－	½	12	32	19	27	8	28	8.16	52
〃 20×½	20	－	½	12	32	19	27	10	29	8.16	53
〃 20×¾	20	－	¾	15	32	19	30	10	31	9.53	55
〃 22×½	22	－	½	12	36	19	32	10	29	8.16	54
〃 22×¾	22	－	¾	16	36	19	32	10	31	9.53	56
〃 25×¾	25	－	¾	16	36	21	32	12	34	9.53	60
〃 25×1	25	－	1	20	36	21	36	12	36	10.39	62
〃 28×¾	28	－	¾	16	41	21	36	12	34	9.53	60
〃 28×1	28	－	1	22	41	21	36	12	36	10.39	62
〃 30×1	30	－	1	22	46	21	41	12	36	10.39	63
〃 35×1¼	35	－	1¼	28	50	25	46	12	42	12.70	71
〃 38×1¼	38	－	1¼	28	55	25	50	12	42	12.70	71
〃 40×1¼	40	－	1¼	28	55	25	50	14	43	12.70	73

上記諸元は品質の向上により若干変ることがあります。

株式会社 日本エー・エムシー

SHEET No. M－1002

BITE TYPE TUBE FITTINGS FOR STEEL PIPE

LLM—UP
Taper Thread Nipple

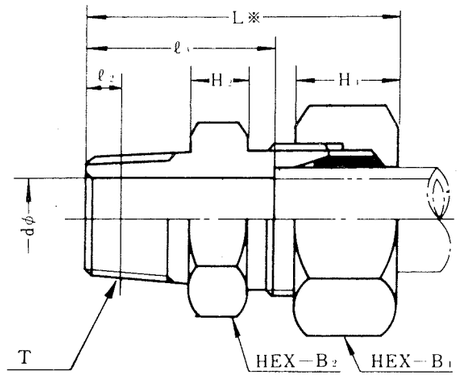

※Average Values

Item No.	Pipe Outside Diameter mm	Pipe Outside Diameter inch	T (R)	d	B_1	H_1	B_2	H_2	ℓ_1	ℓ_2	L※
LLM—UP—⅛×⅜	10.5	⅛	⅜	8	22	14	19	8	25	6.35	43
〃 ¼×¼	13.8	¼	¼	7	24	16	22	8	24	6.01	45
〃 ¼×⅜	13.8	¼	⅜	9	24	16	22	8	25	6.35	46
〃 ¼×½	13.8	¼	½	11	24	16	22	8	28	8.16	48
〃 ⅜×⅜	17.3	⅜	⅜	9	30	19	24	8	25	6.35	48
〃 ⅜×½	17.3	⅜	½	12	30	19	24	8	28	8.16	51
〃 ½×½	21.7	½	½	12	36	19	32	10	29	8.16	53
〃 ½×¾	21.7	½	¾	16	36	19	32	10	31	9.53	55
〃 ¾×¾	27.2	¾	¾	16	41	21	36	12	34	9.53	60
〃 ¾×1	27.2	¾	1	22	41	21	36	12	36	10.39	62
〃 1×1	34.	1	1	22	50	25	46	12	39	10.39	68
〃 1×1¼	34.	1	1¼	28	50	25	46	12	42	12.70	71
〃 1¼×1¼	42.7	1¼	1¼	28	60	28	55	14	45	12.70	77
〃 1¼×1½	42.7	1¼	1½	33	60	28	55	14	45	12.70	77

BITE TYPE TUBE FITTINGS FOR STEEL PIPE

LLM—UPL
Taper Thread Long Nipple

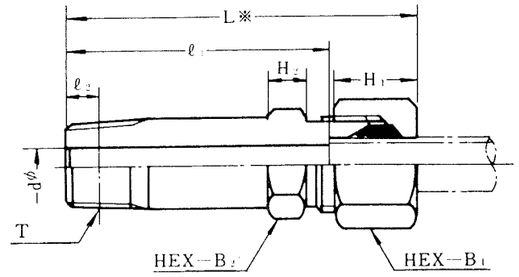

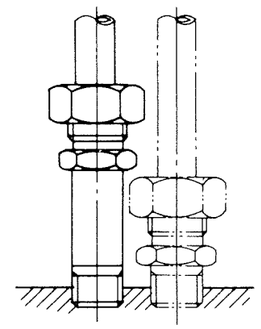

使用例

※Average Values

Item No.	Pipe Outside Diameter mm	Pipe Outside Diameter inch	T (R)	d	B_1	H_1	B_2	H_2	ℓ_1	ℓ_2	L※
LLM—UPL— 6×⅛	6	—	⅛	4	17	13	14	6	50	3.97	66
6×¼	6	—	¼	4	17	13	14	6	53	6.01	69
8×⅛	8	—	⅛	4	17	13	14	6	51	3.97	67
8×¼	8	—	¼	6	17	13	14	6	54	6.01	70
10×¼	10	—	¼	7	19	14	17	8	54	6.01	72
10×⅜	10	—	⅜	8	19	14	17	8	55	6.35	73
12×¼	12	—	¼	7	22	14	19	8	54	6.01	73
12×⅜	12	—	⅜	9	22	14	19	8	55	6.35	74
15×⅜	15	—	⅜	9	27	18	22	8	55	6.35	77
15×½	15	—	½	12	27	18	22	8	58	8.16	80

BITE TYPE TUBE FITTINGS FOR STEEL PIPE

LLM－UR
Straight Thread Nipple

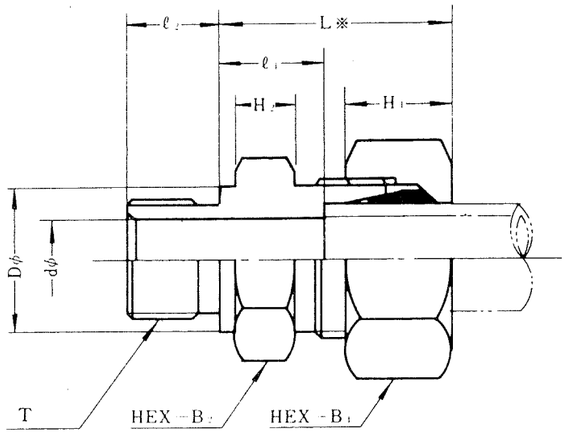

※Average Values

Item No.	Pipe Outside Diameter mm	Pipe Outside Diameter inch	T (G)	d	D	B_1	H_1	B_2	H_2	ℓ_1	ℓ_2	L※
LLM－UR－ 4×⅛	4	－	⅛	2.5	14	12	10.5	14	4	8	9	22
〃 6×⅛	6	－	⅛	4	14	17	13	14	6	11	9	27
〃 6×¼	6	－	¼	4	19	17	13	19	6	11	9	27
〃 8×⅛	8	－	⅛	4	14	17	13	14	6	11	9	27
〃 8×¼	8	－	¼	6	19	17	13	19	6	11	9	27
〃 10×¼	10	－	¼	7	19	19	14	19	8	12	11	30
〃 10×⅜	10	－	⅜	8	22	19	14	22	8	12	11	30
〃 12×¼	12	－	¼	7	19	22	14	19	8	12	11	31
〃 12×⅜	12	－	⅜	9	22	22	14	22	8	12	11	31
〃 15×⅜	15	－	⅜	9	22	27	18	22	8	12	11	34
〃 15×½	15	－	½	12	27	27	18	27	8	12	12	34
〃 16×⅜	16	－	⅜	9	22	27	17	22	8	12	11	34
〃 16×½	16	－	½	12	27	27	17	27	8	12	12	34
〃 18×⅜	18	－	⅜	9	22	32	19	27	8	12	14	36
〃 18×½	18	－	½	12	27	32	19	27	8	12	14	36
〃 20×½	20	－	½	12	27	32	19	27	10	13	14	37
〃 20×¾	20	－	¾	15	36	32	19	36	10	14	16	38
〃 22×½	22	－	½	12	27	36	19	32	10	14	16	38
〃 22×¾	22	－	¾	16	36	36	19	36	10	14	16	38
〃 25×¾	25	－	¾	16	36	36	21	36	12	17	16	43
〃 25× 1	25	－	1	20	41	36	21	41	12	17	18	43
〃 28×¾	28	－	¾	16	36	41	21	36	12	17	16	43
〃 28× 1	28	－	1	22	41	41	21	41	12	17	18	43
〃 30× 1	30	－	1	22	41	46	21	41	12	17	18	44
〃 35×1¼	35	－	1¼	28	50	50	25	50	12	20	20	49
〃 38×1¼	38	－	1¼	28	50	55	25	50	12	20	20	49
〃 40×1¼	40	－	1¼	28	50	55	25	50	14	21	20	51

上記諸元は品質の向上により若干変ることがあります。

BITE TYPE TUBE FITTINGS FOR STEEL PIPE

LLM－UR
Straight Thread Nipple

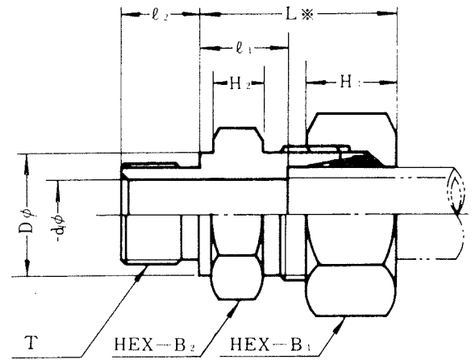

※Average Values

Item No.	Pipe Outside Diameter mm	Pipe Outside Diameter inch	T (G)	d	D	B_1	H_1	B_2	H_2	ℓ_1	ℓ_2	ℓ_3	L※
LLM－UR－⅛×⅜	10.5	⅛	⅜	8	22	22	14	22	8	12	11	－	30
〃 ¼×¼	13.8	¼	¼	7	19	24	16	22	8	12	11	－	33
〃 ¼×⅜	13.8	¼	⅜	9	22	24	16	22	8	12	11	－	33
〃 ¼×½	13.8	¼	½	11	27	24	16	27	8	12	12	－	33
〃 ⅜×⅜	17.3	⅜	⅜	9	22	30	19	24	8	12	12	－	35
〃 ⅜×½	17.3	⅜	½	12	27	30	19	27	8	12	14	－	35
〃 ½×½	21.7	½	½	12	27	36	19	32	10	14	16	－	38
〃 ½×¾	21.7	½	¾	16	36	36	19	36	10	14	16	－	38
〃 ¾×¾	27.2	¾	¾	16	36	41	21	36	12	17	16	－	43
〃 ¾× 1	27.2	¾	1	22	41	41	21	41	12	17	18	－	43
〃 1× 1	34	1	1	22	41	50	25	46	12	20	18	－	49
〃 1×1¼	34	1	1¼	28	50	50	25	50	12	20	20	－	49
〃 1¼×1¼	42.7	1¼	1¼	28	50	60	28	55	14	23	20	－	55
〃 1¼×1½	42.7	1¼	1½	33	55	60	28	55	14	23	21	－	55

BITE TYPE TUBE FITTINGS FOR STEEL PIPE

LLM－URF
Female Straight Thread Connector

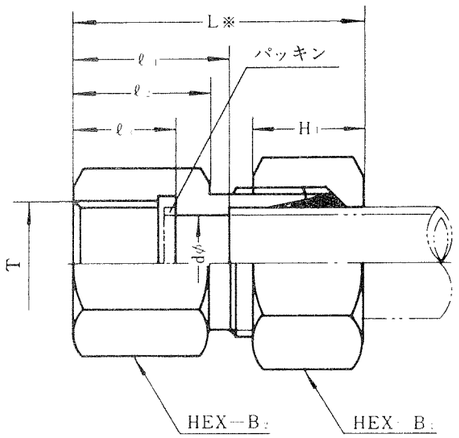

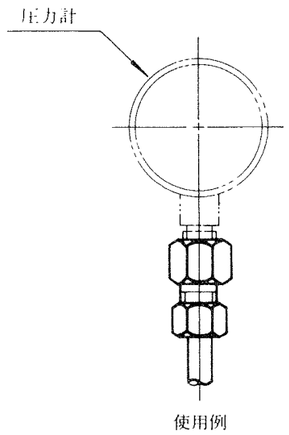

使用例

※Average Values

Item No.	Pipe Outside Diameter mm	T (G)	d	B_1	H_1	B_2	ℓ_1	ℓ_2	ℓ_3	L※
LLM－URF－6×¼	6	¼	4	17	13	19	22	19	14	38
〃 6×⅜	6	⅜	4	17	13	22	24	21	16	40
〃 6×½	6	½	4	17	13	27	26	23	18	42
〃 8×¼	8	¼	6	17	13	19	22	19	14	38
〃 8×⅜	8	⅜	6	17	13	22	24	21	16	40
〃 8×½	8	½	6	17	13	27	26	23	18	42
〃 10×¼	10	¼	6	19	14	19	21	19	14	39
〃 10×⅜	10	⅜	6	19	14	22	23	21	16	41
〃 10×½	10	½	8	19	14	27	26	23	18	43
〃 12×¼	12	¼	6	22	14	19	21	19	14	40
〃 12×⅜	12	⅜	6	22	14	22	23	21	16	42
〃 12×½	12	½	8	22	14	27	25	23	18	44
〃 15×⅜	15	⅜	6	27	18	22	23	21	16	45
〃 15×½	15	½	8	27	18	27	25	23	18	47

パッキンは標準付属いたしませんので必要の場合はその旨ご指示下さい。
なお、この場合弊社の標準パッキンの寸法および材質は下記の通りです。

パッキンの呼び	d	D	t	材　質
¼	6	11	3	クロム皮
⅜	6	14	3	
½	6	18	3	
¼	6	11	2	テフロン
⅜	6	14	2	
½	6	18	2	

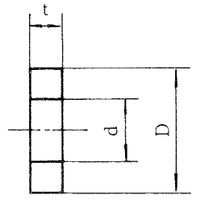

BITE TYPE TUBE FITTINGS FOR STEEL PIPE

LLM－WU
Welding Connector

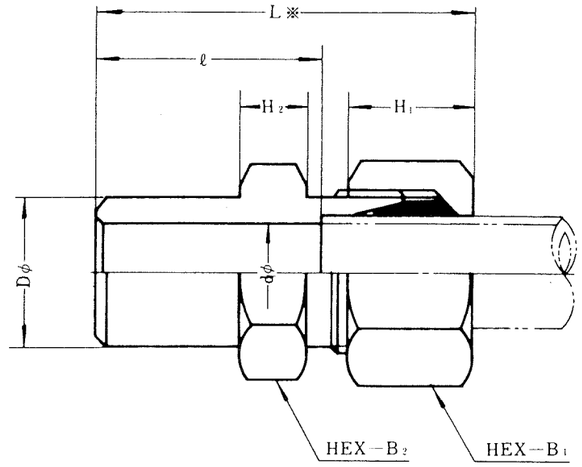

※Average Values

Item No.	Pipe Outside Diameter mm	Pipe Outside Diameter inch	d	D	B_1	H_1	B_2	H_2	ℓ	L※
LLM－WU－ 6	6	－	4	14	17	13	14	6	21	37
〃 8	8	－	6	14	17	13	14	6	21	37
〃 10	10	－	8	17	19	14	17	8	23	41
〃 12	12	－	9	19	22	14	19	8	23	42
〃 15	15	－	12	22	27	18	22	8	25	47
〃 16	16	－	13	22	27	17	22	8	25	47
〃 18	18	－	14	24	32	19	27	8	27	51
〃 20	20	－	15	27	32	19	27	10	31	55
〃 22	22	－	17	32	36	19	32	10	31	56
〃 25	25	－	20	32	36	21	32	12	36	62
〃 28	28	－	22	36	41	21	36	12	36	62
〃 30	30	－	25	41	46	21	41	12	36	63
〃 35	35	－	29	46	50	25	46	12	41	70
〃 38	38	－	32	50	55	25	50	12	45	74
〃 40	40	－	33	50	55	25	50	14	46	76
LLM－WU－⅛	10.5	⅛	8	19	22	14	19	8	23	41
〃 ¼	13.8	¼	11	22	24	16	22	8	25	46
〃 ⅜	17.3	⅜	14	24	30	19	24	8	27	50
〃 ½	21.7	½	17	32	36	19	32	10	31	55
〃 ¾	27.2	¾	22	36	41	21	36	12	36	62
〃 1	34	1	28	46	50	25	46	12	41	70
〃 1¼	42.7	1¼	34	55	60	28	55	14	48	80

上記諸元は品質の向上により若干変ることがあります。

BITE TYPE TUBE FITTINGS FOR STEEL PIPE

LLM－HU
Partition Union

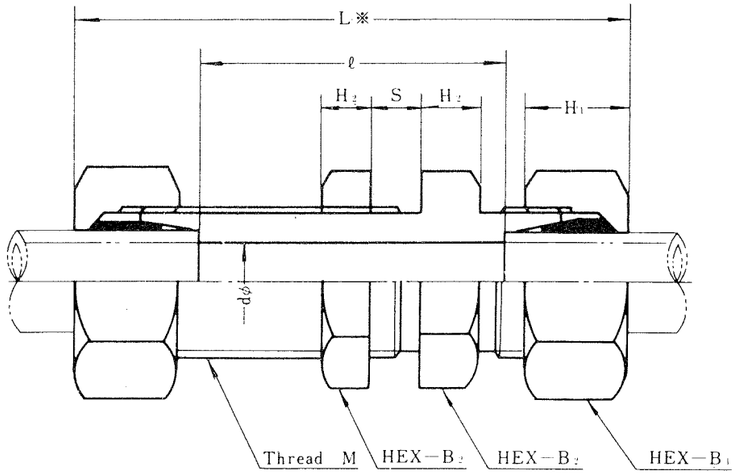

※Average Values

Item No.	Pipe Outside Diameter mm	Pipe Outside Diameter inch	d	B_1	H_1	B_2	H_2	ℓ	Thread M	L※	Max s
LLM－HU－ 4	4	—	2.5	12	10.5	14	6	32	10×1.25	58	19
〃 6	6	—	4	17	13	17	6	37	14P1.5	70	19
〃 8	8	—	6	17	13	17	6	37	14P1.5	70	19
〃 10	10	—	8	19	14	19	8	38	16P1.5	75	19
〃 12	12	—	9	22	14	22	8	38	18P1.5	77	19
〃 15	15	—	12	27	18	27	8	40	22P1.5	84	19
〃 16	16	—	13	27	17	27	8	40	22P1.5	84	19
〃 18	28	—	14	32	19	32	8	39	26P1.5	86	19
〃 20	20	—	15	32	19	32	10	41	27P1.5	89	19
〃 22	22	—	17	36	19	36	10	41	30P1.5	90	19
〃 25	25	—	20	36	21	36	12	44	32P1.5	95	19
〃 28	28	—	22	41	21	41	12	44	36P1.5	96	19
〃 30	30	—	25	46	21	46	12	46	40P1.5	100	19
〃 35	35	—	29	50	25	50	12	50	45P2.0	108	19
〃 38	38	—	32	55	25	55	12	50	48P2.0	108	19
〃 40	40	—	33	55	25	55	14	54	48P2.0	114	19
LLM－HU－⅛	10.5	⅛	8	22	14	22	8	38	18P1.5	75	19
〃 ¼	13.8	¼	11	24	16	24	8	40	20P1.5	82	19
〃 ⅜	17.3	⅜	14	30	19	30	8	39	24P1.5	86	19
〃 ½	21.7	½	17	36	19	36	10	41	30P1.5	89	19
〃 ¾	27.2	¾	22	41	21	41	12	44	36P1.5	96.5	19
〃 1	34	1	28	50	25	50	12	50	45P2.0	108	19
〃 1¼	42.7	1¼	34	60	28	60	14	56	52P2.0	120	19

上記諸元は品質の向上により若干変ることがあります。

BITE TYPE TUBE FITTINGS FOR STEEL PIPE

LLM－HUP
Female Taper Thread
Partition Union

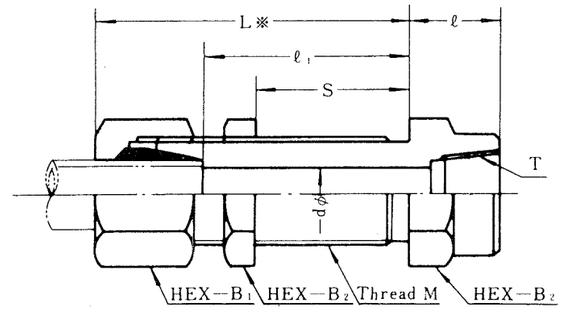

※Average Values

Item No.	Pipe Outside Diameter	T (Rc)	d	B_1	B_2	ℓ_1	ℓ	Thread M	Max S	L※
LLM－HUP－10×¼	10	¼	8	19	19	28	19	16P1.5	19	46
〃 10×⅜	10	⅜	8	19	22	28	21	16P1.5	19	46
〃 12×¼	12	¼	9	22	22	28	19	18P1.5	19	47
〃 12×⅜	12	⅜	9	22	22	28	21	18P1.5	19	47
〃 15×⅜	15	⅜	12	27	27	30	21	22P1.5	19	52
〃 15×½	15	½	12	27	27	30	23	22P1.5	19	52

上記諸元は品質の向上により若干変ることがあります。

BITE TYPE TUBE FITTINGS FOR STEEL PIPE

LLM—UL
Welding
Partition Union

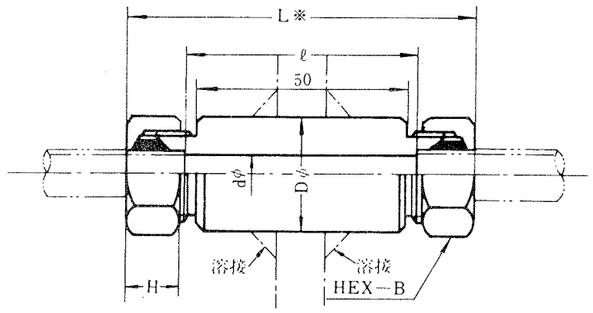

※Average Values

Item No.	Pipe Outside Diameter mm	d φ	D φ	B	H	ℓ	L※
LLM—UL— 6	6	4	16	17	13	56	89
〃 8	8	6	16	17	13	56	89
〃 10	10	8	18	19	14	54	91
〃 12	12	9	20	22	14	54	93
〃 15	15	12	24	27	18	54	97
〃 16	16	13	24	27	17	54	97
〃 18	18	14	27	32	19	54	101
〃 20	20	15	30	32	19	52	100
〃 22	22	17	32	36	19	52	101
〃 25	25	20	36	36	21	54	105
〃 28	28	22	38	41	21	54	106
〃 30	30	25	42	46	21	54	107.5
〃 34	34	28	48	50	25	60	118
〃 38	38	32	50	55	25	60	118

上記諸元は品質の向上により若干変ることがあります。

BITE TYPE TUBE FITTINGS FOR STEEL PIPE

LLM—UPF
Female Taper Thread
Connector

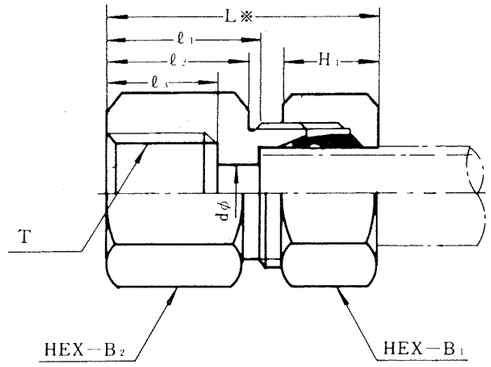

※Average Values

	Pipe Outside Diameter	T (Rc)	d φ	B_2	B_1	H_1	ℓ_3	ℓ_2	ℓ_1	L※
LLM—UPF— 6 × 1/8	6	1/8	4	17	17	13	11	16	19	35
〃 6 × 1/4	6	1/4	4	19	17	13	14	19	22	38
〃 8 × 1/8	8	1/8	6	17	17	13	11	16	19	35
〃 8 × 1/4	8	1/4	6	19	17	13	14	19	22	38
〃 10 × 1/4	10	1/4	8	19	19	14	14	19	21	39
〃 10 × 3/8	10	3/8	8	22	19	14	16	21	23	41
〃 12 × 1/4	12	1/4	9	19	22	14	14	19	21	40
〃 12 × 3/8	12	3/8	9	22	22	14	16	21	23	42
〃 15 × 3/8	15	3/8	12	22	27	18	16	21	23	45
〃 15 × 1/2	15	1/2	12	27	27	18	18	23	25	47
〃 16 × 1/2	16	1/2	13	27	27	17	18	23	25	47
〃 18 × 3/8	18	3/8	14	27	32	19	16	21	23	47
〃 18 × 1/2	18	1/2	14	27	32	19	18	23	25	49
〃 20 × 3/4	20	3/4	15	36	32	19	20	27	28	52
〃 22 × 1/2	22	1/2	17	32	36	19	18	23	24	49
〃 22 × 3/4	22	3/4	17	36	36	19	20	27	28	53
〃 25 × 3/4	25	3/4	20	36	36	21	20	27	29	55
〃 28 × 3/4	28	3/4	22	36	41	21	20	27	29	55
〃 28 × 1	28	1	22	41	41	21	25	30	32	58

上記諸元は品質の向上により若干変ることがあります。

BITE TYPE TUBE FITTINGS FOR STEEL PIPE

LLM－UG
Hose Union

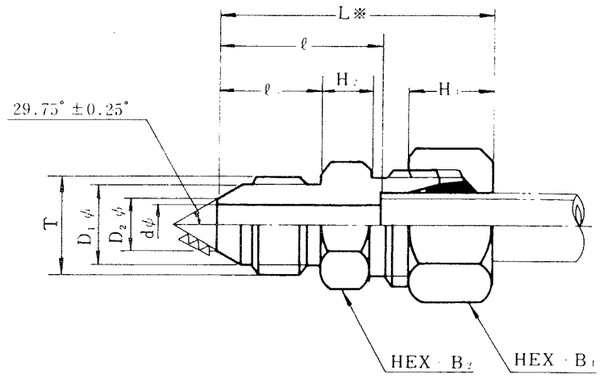

※Average Values

Item No.	PIPE OUTSIDE DIA METER	T (G)	$D_1\phi$	$D_2\phi$	$d\phi$	ℓ_1	H_2	H_1	ℓ	B_1	B_2	L※
LLM－UG－8×¼	8	¼	11	7	5.5	14	7	13	24	17	14	41
〃 10×¼	10	¼	11	7	5.5	14	8	14	24	19	17	42
〃 12×¼	12	¼	11	7	5.5	14	8	14	24	22	19	43
〃 12×⅜	12	⅜	14.5	10	8	16	8	14	26	22	19	45
〃 15×⅜	15	⅜	14.5	10	8	16	8	18	26	27	22	48
〃 15×½	15	½	18	13	11	19	8	18	29	27	22	51
〃 18×½	18	½	18	13	11	19	8	19	29	32	27	53
〃 22×½	22	½	18	13	11	19	10	19	30	36	32	55
〃 22×¾	22	¾	23	19	16	21	10	19	32	36	32	57

株式会社 日本エー・エムシー

SHEET No. M－1013

BITE TYPE TUBE FITTINGS FOR STEEL PIPE

LLM－E
Union Elbow

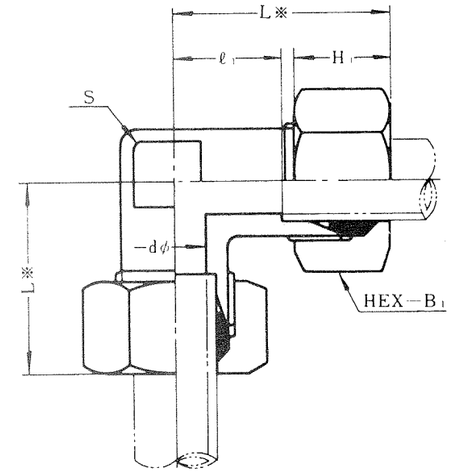

※Average Values

Item No.	Pipe Outside Diameter mm	Pipe Outside Diameter inch	d	B_1	H_1	S	ℓ_1	L※
LLM－E－4	4	－	2.5	12	10.5	12	11	25
〃 6	6	－	4	17	13	14	12	28
〃 8	8	－	6	17	13	14	12	28
〃 10	10	－	8	19	14	17	12	30
〃 12	12	－	9	22	14	17	14	33
〃 15	15	－	12	27	18	19	17	39
〃 16	16	－	13	27	17	22	16	38
〃 18	18	－	14	32	19	22	17	41
〃 20	20	－	15	32	19	27	20	44
〃 22	22	－	17	36	19	27	20	45
〃 25	25	－	20	36	21	32	25	51
〃 28	28	－	22	41	21	32	25	51
〃 30	30	－	25	46	21	41	33	60
〃 35	35	－	29	50	25	41	32	61
〃 38	38	－	32	55	25	50	47	76
〃 40	40	－	33	55	25	50	46	76
LLM－E－⅛	10.5	⅛	8	22	14	17	14	32
〃 ¼	13.8	¼	11	24	16	19	17	38
〃 ⅜	17.3	⅜	14	30	19	22	17	40
〃 ½	21.7	½	17	36	19	27	20	44
〃 ¾	27.2	¾	22	41	21	32	25	51
〃 1	34	1	28	50	25	41	32	61
〃 1¼	42.7	1¼	34	60	28	50	46	78

上記諸元は品質の向上により若干変ることがあります。

株式会社 日本エー・エムシー

SHEET No. M－2001

BITE TYPE TUBE FITTINGS FOR STEEL PIPE

LLM－T
Union Tee

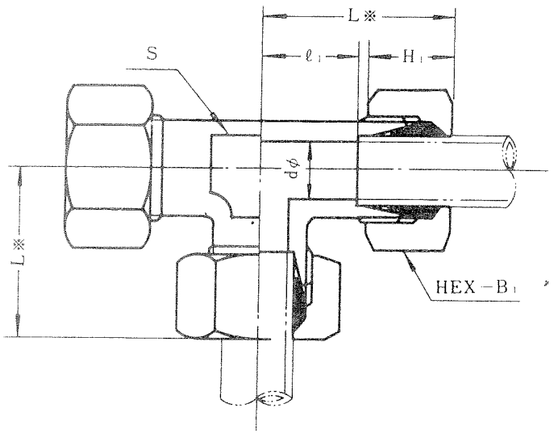

※Average Values

Item No.	Pipe Outside Diameter		d	B_1	H_1	S	ℓ_1	L※
	mm	inch						
LLM－T－ 4	4	—	2.5	12	10.5	12	11	25
〃 6	6	—	4	17	13	14	12	28
〃 8	8	—	6	17	13	14	12	28
〃 10	10	—	8	19	14	14	12	30
〃 12	12	—	9	22	14	17	14	33
〃 15	15	—	12	27	18	19	17	39
〃 16	16	—	13	27	17	22	16	38
〃 18	18	—	14	32	19	22	17	41
〃 20	20	—	15	32	19	27	20	44
〃 22	22	—	17	36	19	27	20	45
〃 25	25	—	20	36	21	32	25	51
〃 28	28	—	22	41	21	32	25	51
〃 30	30	—	25	46	21	41	33	60
〃 35	35	—	29	50	25	41	32	61
〃 38	38	—	32	55	25	50	39	68
〃 40	40	—	33	55	25	50	39	69
LLM－T－⅛	10.5	⅛	8	22	14	17	14	32
〃 ¼	13.8	¼	11	24	16	19	17	38
〃 ⅜	17.3	⅜	14	30	19	22	17	40
〃 ½	21.7	½	17	36	19	27	20	44
〃 ¾	27.2	¾	22	41	21	32	25	51
〃 1	34	1	28	50	25	41	32	61
〃 1¼	42.7	1¼	34	60	28	50	39	71

上記諸元は品質の向上により若干変ることがあります。

株式会社 日本エー・エムシー

SHEET No. M－2002

BITE TYPE TUBE FITTINGS FOR STEEL PIPE

LLM－EP
Taper Thread Elbow

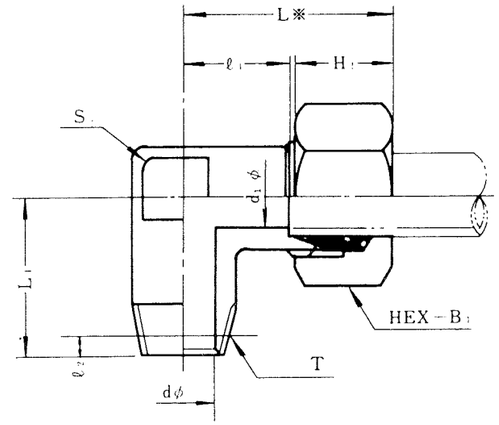

※Average Values

Item No.	Pipe Outside Diameter		T (R)	d	d_1	B_1	H_1	S	ℓ_1	L_1	ℓ_2	L※
	mm	inch										
LLM－EP－ 4×⅛	4		⅛	2.5	2.5	14	10.5	12	11	21	3.97	25
〃 6×⅛	6		⅛	4	4	17	13	14	11	21	3.97	27
〃 6×¼	6		¼	6	4	17	13	14	11	24	6.01	27
〃 8×⅛	8		⅛	4	6	17	13	14	11	21	3.97	27
〃 8×¼	8		¼	6	6	17	13	14	11	24	6.01	27
〃 10×¼	10		¼	7	8	19	14	14	11	27	6.01	29
〃 10×⅜	10		⅜	8	8	19	14	14	11	28	6.35	29
〃 12×¼	12		¼	7	9	22	14	17	13	27	6.01	32
〃 12×⅜	12		⅜	9	9	22	14	17	13	28	6.35	32
〃 15×⅜	15		⅜	9	12	27	18	19	16	32	6.35	38
〃 15×½	15		½	12	12	27	18	19	16	34	8.16	38
〃 16×⅜	16		⅜	9	13	27	17	22	16	32	6.35	38
〃 16×½	16		½	12	13	27	17	22	16	34	8.16	38
〃 18×⅜	18		⅜	9	14	32	19	22	17	34	6.35	41
〃 18×½	18		½	12	14	32	19	22	17	36	8.16	41
〃 20×½	20		½	12	15	32	19	27	20	39	8.46	44
〃 20×¾	20		¾	16	15	32	19	27	20	41	9.53	44
〃 22×½	22		½	12	17	36	19	27	20	39	8.16	45
〃 22×¾	22		¾	16	17	36	19	27	20	41	9.53	45
〃 25×¾	25		¾	16	20	36	21	32	25	44	9.53	51
〃 25× 1	25		1	22	20	36	21	32	25	46	10.39	51
〃 28×¾	28		¾	16	22	41	21	32	25	44	9.53	51
〃 28× 1	28		1	22	22	41	21	32	25	46	10.39	51
〃 30× 1	30		1	22	25	46	21	41	33	49	10.39	60
〃 35×1¼	35		1¼	28	29	50	25	41	32	54	12.70	61
〃 38×1¼	48		1¼	28	32	55	25	50	47	60	12.70	76
〃 40×1¼	40		1¼	28	33	55	25	50	46	60	12.70	76

上記諸元は品質の向上により若干変ることがあります。

株式会社 日本エー・エムシー

SHEET No. M－2003

BITE TYPE TUBE FITTINGS FOR STEEL PIPE

LLM—EP
Taper Thread Elbow

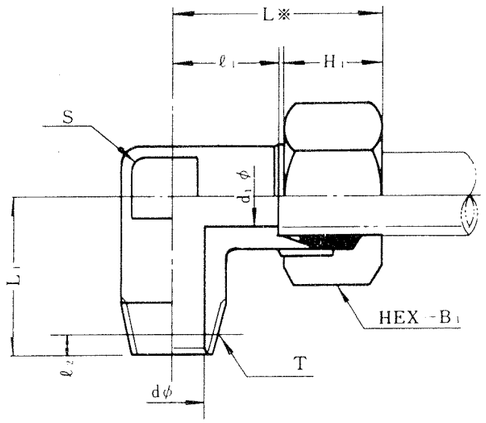

※Average Values

※Average Values

Item No.	Pipe Outside Diameter mm	Pipe Outside Diameter inch	T (R)	d	d_1	B_1	H_1	S	ℓ_1	L_1	ℓ_2	L※
LLM−EP−⅛×⅜	10.5	⅛	⅜	8	8	22	14	17	13	28	6.35	31
〃 ¼×¼	13.8	¼	¼	7	11	24	16	19	16	28	6.01	37
〃 ¼×⅜	13.8	¼	⅜	9	11	24	16	19	16	29	6.35	37
〃 ¼×½	13.8	¼	½	11	11	24	16	19	16	32	8.16	37
〃 ⅜×⅜	17.3	⅜	⅜	9	14	30	19	22	17	34	6.35	40
〃 ⅜×½	17.3	⅜	½	12	14	30	19	22	17	36	8.16	40
〃 ½×½	21.7	½	½	12	17	36	19	27	20	39	8.16	44
〃 ½×¾	21.7	½	¾	16	17	36	19	27	20	41	9.53	44
〃 ¾×¾	27.2	¾	¾	16	22	41	21	32	25	44	9.53	51
〃 ¾×1	27.2	¾	1	22	22	41	21	32	25	46	10.39	51
〃 1×1	34	1	1	22	28	50	25	41	32	51	10.39	61
〃 1×1¼	34	1	1¼	28	28	50	25	41	32	54	12.70	61
〃 1¼×1¼	42.7	1¼	1¼	28	34	60	28	50	46	60	12.70	78
〃 1¼×1½	42.7	1¼	1½	35	34	60	28	50	46	60	12.70	78

上記諸元は品質の向上により若干変ることがあります。

株式会社 日本エー・エム・シー

SHEET No. M—2004

BITE TYPE TUBE FITTINGS FOR STEEL PIPE

LLM—TP
Taper Thread
Center Tee

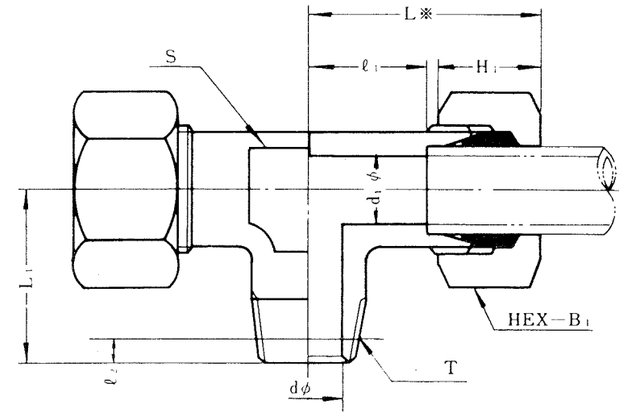

※Average Values

Item No.	Pipe Outside Diameter mm	Pipe Outside Diameter inch	T (R)	d	d_1	B_1	H_1	S	ℓ_1	L_1	ℓ_2	L※
LLM−TP−4×⅛	4		⅛	2.5	2.5	14	10.5	14	12	21	3.97	26
〃 6×⅛	6		⅛	4	4	17	13	14	12	21	3.97	28
〃 6×¼	6		¼	6	4	17	13	14	12	24	6.01	28
〃 8×⅛	8		⅛	4	6	17	13	14	12	21	3.97	28
〃 8×¼	8		¼	6	6	17	13	14	12	24	6.01	28
〃 10×¼	10		¼	7	8	19	14	14	11.5	27	6.01	30
〃 10×⅜	10		⅜	8	8	19	14	14	11.5	28	6.35	30
〃 12×¼	12		¼	7	9	22	14	17	13.5	27	6.01	33
〃 12×⅜	12		⅜	9	9	22	14	17	13.5	28	6.35	33
〃 15×⅜	15		⅜	9	12	27	18	19	17.5	32	6.35	39
〃 15×½	15		½	12	12	27	18	19	17.5	34	8.16	39
〃 16×½	16		½	12	13	27	17	22	16	34	8.16	38
〃 18×⅜	18		⅜	9	14	32	19	22	17	34	6.35	41
〃 18×½	18		½	12	14	32	19	22	17	36	8.16	41
〃 20×¾	20		¾	16	15	32	19	27	20	41	9.53	44
〃 22×½	22		½	12	17	36	19	27	20	39	8.16	45
〃 22×¾	22		¾	16	17	36	19	27	20	41	9.53	45
〃 25×¾	25		¾	16	20	36	21	32	25	44	9.53	51
〃 25×1	25		1	22	20	36	21	32	25	46	10.39	51
〃 28×¾	28		¾	16	22	41	21	36	25	44	9.53	51
〃 28×1	28		1	22	22	41	21	36	25	46	10.39	51
〃 30×1	30		1	22	25	46	21	41	33	49	10.39	60
〃 35×1¼	35		1¼	28	29	50	25	41	32	54	12.70	61
〃 38×1¼	38		1¼	28	32	55	25	50	39	60	12.70	68
〃 40×1¼	40		1¼	28	33	55	25	50	39	60	12.70	69

上記諸元は品質の向上により若干変ることがあります。

株式会社 日本エー・エム・シー

SHEET No. M—2005

BITE TYPE TUBE FITTINGS FOR STEEL PIPE

LLM—TP
Taper Thread
Center Tee

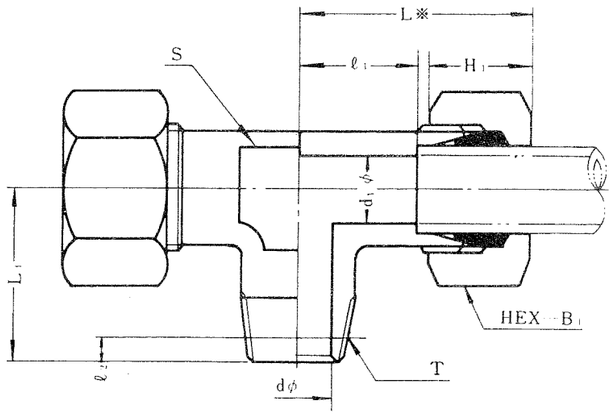

※Average Values

Item No.	Pipe Outside Diameter mm	Pipe Outside Diameter inch	T (R)	d	d1	B1	H1	S	ℓ1	L1	ℓ2	L※
LLM—TP—1/8×3/8	10.5	1/8	3/8	8	8	22	14	17	13.5	28	6.35	32
〃 1/4×1/4	13.8	1/4	1/4	7	11	24	16	19	17.5	28	6.01	38
〃 1/4×3/8	13.8	1/4	3/8	9	11	24	16	19	17.5	29	6.35	38
〃 1/4×1/2	13.8	1/4	1/2	11	11	24	16	19	17.5	32	8.16	38
〃 3/8×3/8	17.3	3/8	3/8	9	14	30	19	22	17	34	6.35	40
〃 3/8×1/2	17.3	3/8	1/2	12	14	30	19	22	17	36	8.16	40
〃 1/2×1/2	21.7	1/2	1/2	12	17	36	19	32	20	39	8.16	44
〃 1/2×3/4	21.7	1/2	3/4	16	17	36	19	32	20	41	9.53	44
〃 3/4×3/4	27.2	3/4	3/4	16	22	41	21	36	25	44	9.53	51
〃 3/4×1	27.2	3/4	1	22	22	41	21	36	25	46	10.39	51
〃 1×1	34	1	1	22	28	50	25	41	32	51	10.39	61
〃 1×1 1/4	34	1	1 1/4	28	28	50	25	41	32	54	12.70	61
〃 1 1/4×1 1/4	42.7	1 1/4	1 1/4	28	34	60	28	50	39	60	12.70	71
〃 1 1/4×1 1/2	42.7	1 1/4	1 1/2	33	34	60	28	50	39	60	12.70	71

上記諸元は品質の向上により若干変ることがあります。

株式会社 日本エー・エム・シー

SHEET No. M—2006

BITE TYPE TUBE FITTINGS FOR STEEL PIPE

LLM—TLP
Taper Thread Side Tee

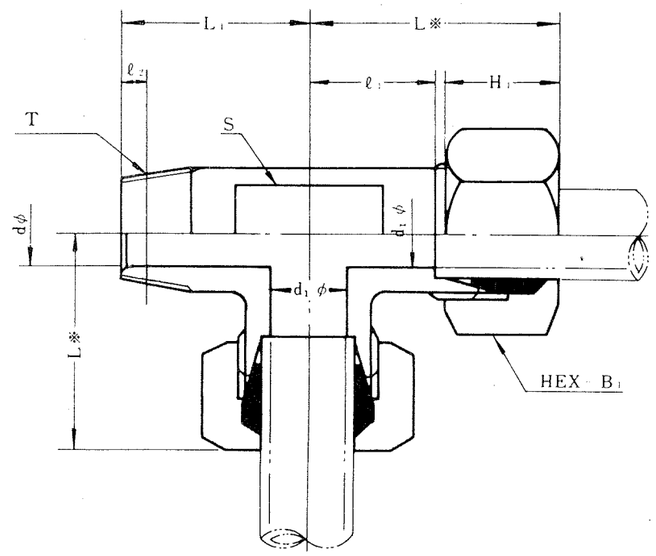

※Average Values

Item No.	Pipe Outside Diameter mm	Pipe Outside Diameter inch	T (R)	d	d1	B1	H1	S	ℓ1	L1	ℓ2	L※
LLM—TLP—4×1/8	4		1/8	2.5	2.5	14	10.5	14	12	21	3.97	26
〃 6×1/8	6		1/8	4	4	17	13	14	12	21	3.97	28
〃 6×1/4	6		1/4	6	4	17	13	14	12	24	6.01	28
〃 8×1/8	8		1/8	4	6	17	13	14	12	21	3.97	28
〃 8×1/4	8		1/4	6	6	17	13	14	12	24	6.01	28
〃 10×1/4	10		1/4	7	8	19	14	14	12	27	6.01	30
〃 10×3/8	10		3/8	8	8	19	14	14	12	28	6.35	30
〃 12×1/4	12		1/4	7	9	22	14	17	14	27	6.01	33
〃 12×3/8	12		3/8	9	9	22	14	17	14	28	6.35	33
〃 15×3/8	15		3/8	9	12	27	18	19	18	32	6.35	40
〃 15×1/2	15		1/2	12	12	27	18	19	18	34	8.16	38
〃 16×1/2	16		1/2	12	13	27	17	22	16	34	8.16	38
〃 18×3/8	18		3/8	9	14	32	19	22	17	34	6.35	41
〃 18×1/2	18		1/2	12	14	32	19	22	17	36	8.16	41
〃 20×3/4	20		3/4	16	15	32	19	32	20	41	9.53	44
〃 22×1/2	22		1/2	12	17	36	19	32	20	39	8.16	45
〃 22×3/4	22		3/4	16	17	36	19	32	20	41	9.53	45
〃 25×3/4	25		3/4	16	20	36	21	36	25	44	9.53	51
〃 25×1	25		1	22	20	36	21	36	25	46	10.39	51
〃 28×3/4	28		3/4	16	22	41	21	36	25	44	9.53	51
〃 28×1	28		1	22	22	41	21	36	25	46	10.39	51
〃 30×1	30		1	22	25	46	21	41	33	49	10.39	60
〃 35×1 1/4	35		1 1/4	28	29	50	25	41	32	54	12.70	61
〃 38×1 1/4	38		1 1/4	28	32	55	25	50	40	60	12.70	69
〃 40×1 1/4	40		1 1/4	28	33	55	25	50	39	60	12.70	69

上記諸元は品質の向上により若干変ることがあります。

株式会社 日本エー・エム・シー

SHEET No. M—2007

BITE TYPE TUBE FITTINGS FOR STEEL PIPE

LLM—TLP
Taper Thread Side Tee

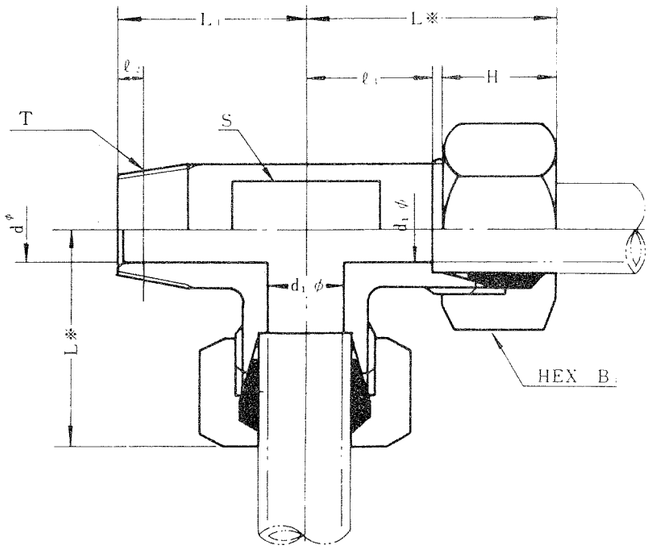

※Average Values

Item No.	Pipe Outside Diameter mm	Pipe Outside Diameter inch	T (R)	d	d_1	B_1	H_1	S	ℓ_1	L_1	ℓ_2	L※
LLM−TLP−⅛×⅜	10.5	⅛	⅜	8	8	22	14	17	14	28	6.35	32
〃 ¼×¼	13.8	¼	¼	7	11	24	16	19	18	28	6.01	39
〃 ¼×⅜	13.8	¼	⅜	9	11	24	16	19	18	29	6.35	39
〃 ¼×½	13.8	¼	½	11	11	24	16	19	18	32	8.16	39
〃 ⅜×⅜	17.3	⅜	⅜	9	14	30	19	22	17	34	6.35	40
〃 ⅜×½	17.3	⅜	½	12	14	30	19	22	17	36	8.16	40
〃 ½×½	21.7	½	½	12	17	36	19	32	20	39	8.16	44
〃 ½×¾	21.7	½	¾	16	17	36	19	32	20	41	9.53	44
〃 ¾×¾	27.2	¾	¾	16	22	41	21	36	25	44	9.53	51
〃 ¾×1	27.2	¾	1	22	22	41	21	36	25	46	10.39	51
〃 1×1	34	1	1	22	28	50	25	41	32	51	10.39	61
〃 1×1¼	34	1	1¼	28	28	50	25	41	32	54	12.70	61
〃 1¼×1¼	42.7	1¼	1¼	28	34	60	28	50	39	60	12.70	71
〃 1¼×1½	42.7	1¼	1½	33	34	60	28	50	39	60	12.70	71

上記諸元は品質の向上により若干変ることがあります。

BITE TYPE TUBE FITTINGS FOR STEEL PIPE

LLM—UE
Straight Thread Elbow (Lock Nut for Adjustable Position)

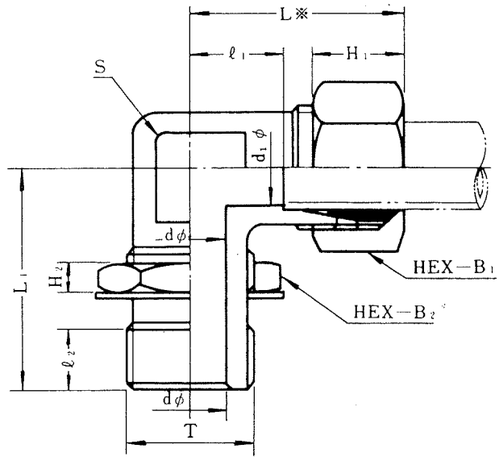

Nom. No.of suitable O-Ring

Thread PF	Nom. No. of suitable O-Ring
PF−⅛	P − 8
PF−¼	P − 11
PF−⅜	P − 14
PF−½	P − 18
PF−¾	P − 24
PF− 1	P − 29
PF−1¼	P − 38
PF−1½	P − 44

備考 1.O−リングは一般の石油系油圧油に対しては原則としてJIS B2401の1種Bとしますが、適用流体の種類により材質を選択しなければなりません。
2.相手ポートの形状・寸法は57ページ参照願います。

※Average Values

Item No.	Pipe Outside Diameter mm	Pipe Outside Diameter inch	T (G)	d	d_1	B_1	H_1	B_2	H_2	ℓ_1	ℓ_2	S	L_1	L※
LLM−UE− 6×⅛	6	—	⅛	4	4	17	13	17	8	13	8	14	30	29
〃 6×¼	6	—	¼	6	4	17	13	19	8	13	8	14	30	29
〃 8×⅛	8	—	⅛	4	6	17	13	17	8	13	8	14	31	29
〃 8×¼	8	—	¼	6	6	17	13	19	8	13	8	14	31	29
〃 10×¼	10	—	¼	7	8	19	14	19	8	13	8	17	33	31
〃 10×⅜	10	—	⅜	8	8	19	14	22	8	13	10	17	35	31
〃 12×¼	12	—	¼	7	9	22	14	19	8	14	8	17	34	33
〃 12×⅜	12	—	⅜	9	9	22	14	22	8	14	10	17	36	33
〃 15×⅜	15	—	⅜	9	12	27	18	22	8	17	10	19	41	39
〃 15×½	15	—	½	12	12	27	18	27	8	17	12	19	43	39
〃 16×½	16	—	½	12	13	27	17	27	8	18	12	22	43	40
〃 18×⅜	18	—	⅜	9	14	32	19	22	8	17	10	22	40	41
〃 18×½	18	—	½	12	14	32	19	27	8	17	12	22	43	41
〃 20×¾	20	—	¾	16	15	32	19	36	10	20	12	27	49	44
〃 22×½	22	—	½	12	17	36	19	27	8	20	12	27	51	45
〃 22×¾	22	—	¾	16	17	36	19	36	10	20	12	27	54	45
〃 25×¾	25	—	¾	16	20	36	21	36	10	25	12	32	54	51
〃 28×¾	28	—	¾	16	22	41	21	36	10	25	12	32	55	51
〃 28× 1	28	—	1	22	22	41	21	41	12	25	13	41	59	51
〃 30× 1	30	—	1	22	25	46	21	41	12	33	13	41	60	60
〃 35×1¼	35	—	1¼	28	29	50	25	50	12	32	13	41	60	61
〃 38×1¼	38	—	1¼	28	32	55	25	50	12	39	13	50	61	68
〃 40×1¼	40	—	1¼	28	33	55	25	50	12	39	13	50	61	69

上記諸元は品質の向上により若干変ることがあります。

BITE TYPE TUBE FITTINGS FOR STEEL PIPE

LLM—UE
Straight Thread Elbow
(Lock Nut for
Adjustable Position)

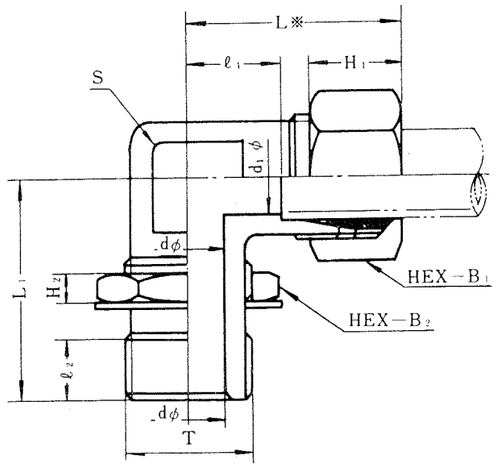

※Average Values

Item No.	Pipe Outside Diameter mm	Pipe Outside Diameter inch	T (G)	d	d_1	B_1	H_1	B_2	H_2	ℓ_1	ℓ_2	S	L_1	L※
LLM—UE—⅛×⅜	10.5	⅛	⅜	8	8	22	14	22	8	15	10	17	35	33
〃 ¼×¼	13.8	¼	¼	7	11	24	16	19	8	17	8	19	35	38
〃 ¼×⅜	13.8	¼	⅜	9	11	24	16	22	8	17	10	19	37	38
〃 ¼×½	13.8	¼	½	11	11	24	16	27	8	17	12	19	40	38
〃 ⅜×⅜	17.3	⅜	⅜	9	14	30	19	22	8	17	10	22	40	40
〃 ⅜×½	17.3	⅜	½	12	14	30	19	27	8	17	12	22	43	40
〃 ½×½	21.7	½	½	12	17	36	19	27	8	20	12	27	51	44
〃 ½×¾	21.7	½	¾	16	17	36	19	36	10	20	12	27	54	44
〃 ¾×¾	27.2	¾	¾	16	22	41	21	36	10	25	12	32	55	51
〃 ¾× 1	27.2	¾	1	22	22	41	21	41	12	25	13	32	59	51
〃 1× 1	34	1	1	22	28	50	25	41	12	32	13	41	60	61
〃 1×1¼	34	1	1¼	28	28	50	25	50	12	32	13	41	60	61
〃 1¼×1¼	42.7	1¼	1¼	28	34	60	28	50	12	46	13	50	68	71
〃 1¼×1½	42.7	1¼	1½	33	34	60	28	55	12	39	13	50	68	71

BITE TYPE TUBE FITTINGS FOR STEEL PIPE

LLM—EPL
Taper Thread Long Elbow

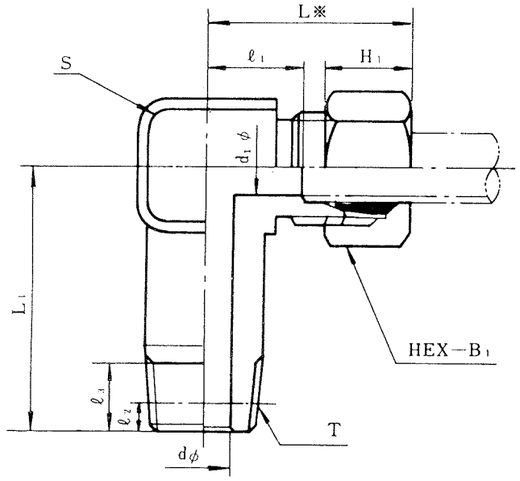

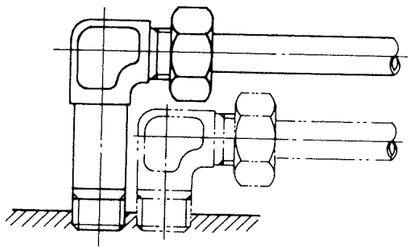

使用例

※Average Values

Item No.	Pipe Outside Diameter	T (R)	dφ	d_1	B_1	H_1	ℓ_1	ℓ_2	ℓ_3	S	L_1	L※
LLM—EPL— 6×⅛	6	⅛	4	4	17	13	11	3.97	9	14	50	27
〃 6×¼	6	¼		4	17	13	11	6.01	12	14	50	27
〃 8×⅛	8	⅛	4	6	17	13	11	3.97	9	14	50	27
〃 8×¼	8	¼	6	6	17	13	11	6.01	12	14	50	27
〃 10×¼	10	¼	7	8	19	14	13	6.01	12	17	55	31
〃 10×⅜	10	⅜	8	8	19	14	13	6.35	13	17	55	31
〃 12×¼	12	¼	7	9	22	14	13	6.01	12	17	58	32
〃 12×⅜	12	⅜	9	9	22	14	13	6.35	13	17	58	32
〃 15×⅜	15	⅜	9	12	27	18	16	6.35	13	22	70	38
〃 15×½	15	½	12	12	27	18	16	8.16	15	22	70	38

上記諸元は品質の向上により若干変ることがあります。

BITE TYPE TUBE FITTINGS FOR STEEL PIPE

LLM－EPF
Female Taper Thread
Elbow

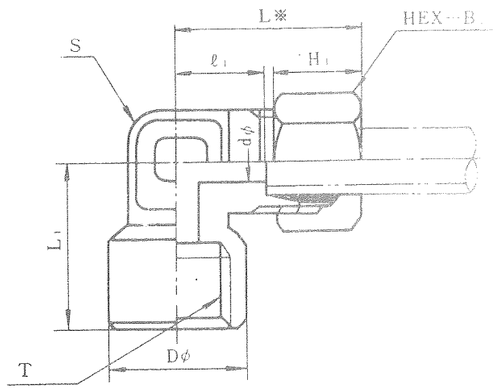

※Average Values

Item No.	Pipe Outside Diameter	T (Rc)	d	ℓ_1	H_1	D	B_1	S	L_1	L※
LLM－EPF－ 6×⅛	6	⅛	4	14	13	19	17	14	17	30
〃 6×¼	6	¼	4	15	13	19	17	17	19	31
〃 8×⅛	8	⅛	6	14	13	19	17	14	17	30
〃 8×¼	8	¼	6	15	13	19	17	17	19	31
〃 10×¼	10	¼	8	13	14	19	19	17	19	31
〃 10×⅜	10	⅜	8	19	14	23	19	22	22	37
〃 12×¼	12	¼	9	18	14	19	22	17	22	37
〃 12×⅜	12	⅜	9	19	14	23	22	22	22	38
〃 15×⅜	15	⅜	12	19	18	23	27	22	22	41
〃 15×½	15	½	12	21	18	27	27	27	27	43
〃 16×½	16	½	13	21	17	27	27	27	27	43
〃 18×⅜	18	⅜	14	17	19	23	32	22	27	41
〃 18×½	18	½	14	21	19	27	32	27	27	45
〃 20×¾	20	¾	15	24	19	36	32	32	32	48
〃 22×½	22	½	17	20	19	27	36	27	27	45
〃 22×¾	22	¾	17	24	19	36	36	32	32	49
〃 25×¾	25	¾	20	25	21	36	36	32	32	51
〃 28×¾	28	¾	22	25	21	36	41	32	32	51
〃 28×1	28	1	22	32	21	44	41	41	38	58

上記諸元は品質の向上により若干変ることがあります。

株式会社 日本エー・エム・シー

SHEET NO. M－2012

BITE TYPE TUBE FITTINGS FOR STEEL PIPE

LLM－TPF
Female Taper Thread
Center Tee

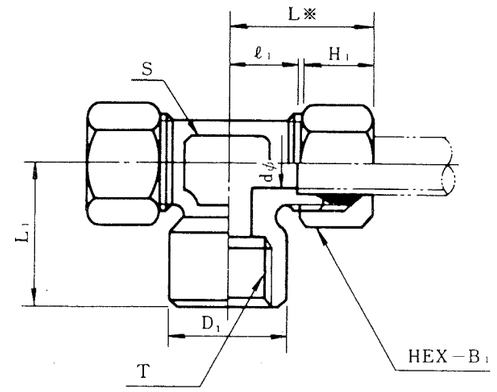

※Average Values

Item No.	Pipe Outside Diameter	T (Rc)	d	B_1	H_1	ℓ_1	D_1	S	L_1	L※
LLM－TPF－ 6×⅛	6	⅛	4	17	13	13	18	14	17	29
〃 8×¼	8	¼	6	17	13	15	19	17	19	31
〃 10×¼	10	¼	8	19	14	13.5	19	17	19	31
〃 12×⅜	12	⅜	9	22	14	19	23	22	22	38
〃 15×⅜	15	⅜	12	27	18	19	23	22	22	41
〃 15×½	15	½	12	27	18	21	27	27	27	43
〃 20×¾	20	¾	15	32	19	24	36	32	32	48
〃 25×¾	25	¾	20	36	21	25	36	32	32	51

株式会社 日本エー・エム・シー

SHEET NO. M－2013

BITE TYPE TUBE FITTINGS FOR STEEL PIPE

LLM—TLPF
Female Taper Thread
Side Tee

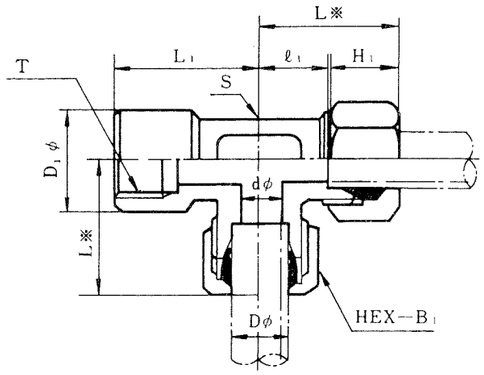

※Average Values

Item No.	Pipe Outside Diameter	T (Rc)	d	B_1	H_1	ℓ_1	D_1	S	L_1	L※
LLM—TLPF— 6×⅛	6	⅛	4	17	13	13	18	14	17	29
〃 8×¼	8	¼	6	17	13	15	19	17	19	31
〃 10×¼	10	¼	8	19	14	13	19	17	19	31
〃 12×⅜	12	⅜	9	22	14	19	23	22	22	38
〃 15×⅜	15	⅜	12	27	18	19	23	22	22	41
〃 15×½	15	½	12	27	18	21	27	27	27	43
〃 20×¾	20	¾	15	32	19	24	36	32	32	48
〃 25×¾	25	¾	20	36	21	25	36	32	32	51

上記諸元は品質の向上により若干変ることがあります。

BITE TYPE TUBE FITTINGS FOR STEEL PIPE

LLM—UPP
Reducer

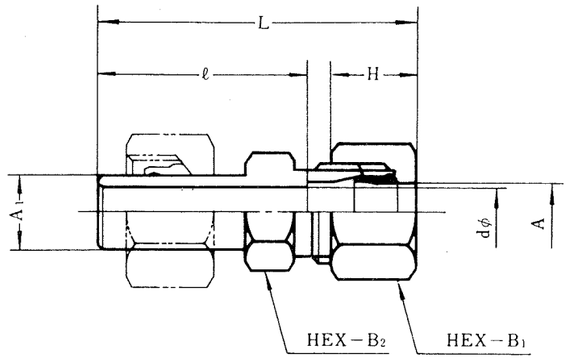

Item No.	Pipe Outside Diameter A mm	inch	Pipe Outside Diameter A_1 mm	inch	d	B_1	H	B_2	ℓ	L
LLM-UPP- 6 × 8	6		8		4	17	13	14	30	46
〃 6 ×10	6		10		4	17	13	14	33	49
〃 6 ×12	6		12		4	17	13	14	33	49
〃 6 ×16	6		16		4	17	13	17	36	52
〃 6 ×20	6		20		4	17	13	22	41	57
〃 8 ×10	8		10		6	17	13	14	33	49
〃 8 ×12	8		12		6	17	13	14	33	49
〃 8 ×15	8		15		6	17	13	17	36	52
〃 10×12	10		12		8	19	14	17	34	52
〃 10×15	10		15		8	19	14	17	37	55
〃 10×16	10		16		8	19	14	17	37	55
〃 10×18	10		18		8	19	14	19	41	59
〃 12×16	12		16		9	22	14	19	37	56
〃 12×20	12		20		9	22	14	22	42	61
〃 15×18	15		18		12	27	18	22	41	63
〃 15×22	15		22		12	27	18	22	42	64
〃 16×20	16		20		13	27	17	22	44	66
〃 16×25	16		25		13	27	17	27	46	68
〃 18×22	18		22		14	32	19	27	44	68
〃 18×28	18		28		14	32	19	30	46	70
〃 20×25	20		25		16	32	19	30	45	69
〃 20×30	20		30		16	32	19	32	45	69
〃 ⅛×¼	10.5	⅛	13.8	¼	8	22	14	19	37	55
〃 ⅛×⅜	10.5	⅛	17.3	⅜	8	22	14	19	41	59
〃 ¼×⅜	13.8	¼	17.3	⅜	9	24	16	22	41	59
〃 ¼×½	13.8	¼	21.7	½	9	24	16	22	42	60
〃 ⅜×½	17.3	⅜	21.7	½	12.5	30	19	24	42	62
〃 ⅜×¾	17.3	⅜	27.2	¾	12.5	30	19	30	44	65
〃 ½×¾	21.7	½	27.2	¾	15.5	36	19	32	43	67
〃 ½× 1	21.7	½	34.0	1	15.5	36	19	36	46	70

BITE TYPE TUBE FITTINGS FOR STEEL PIPE

LLM—EPP
Elbow for Adjustable Position

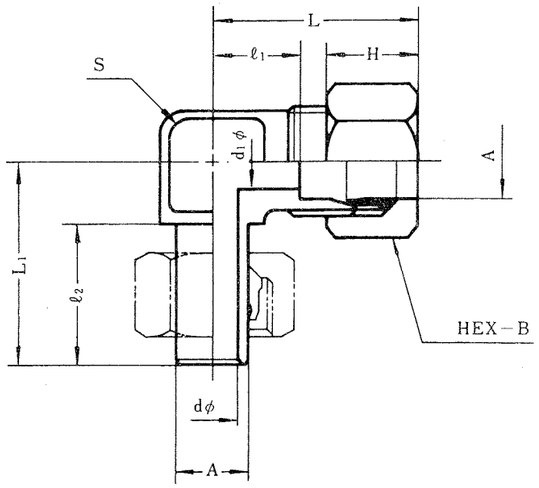

Item No.	Pipe Outside Diameter A mm	d	d_1	B	H	S	ℓ_1	ℓ_2	L_1	L
LLM—EPP—6	6	3	4	17	13	14	13	20	28	29
〃 8	8	5	6	17	13	14	13	20	28	29
〃 10	10	6	8	19	14	17	13	22	30	31
〃 12	12	8	9	22	14	17	14	23	33	33
〃 15	15	10	12	27	18	19	17	24	38	39
〃 16	16	11	13	27	17	22	17	25	38	39
〃 18	18	12	14	32	19	22	17	30	43	41
〃 20	20	14	15	32	19	27	20	28	43	44
〃 22	22	14	17	36	19	27	20	35	55	45
〃 25	25	17	20	36	21	32	25	31	52	51
〃 28	28	18	22	41	21	32	25	32	52	51
〃 30	30	20	25	46	21	41	32	33	58	59

BITE TYPE TUBE FITTINGS FOR STEEL PIPE

LLM—TPP
Center Tee for Adjustable Position

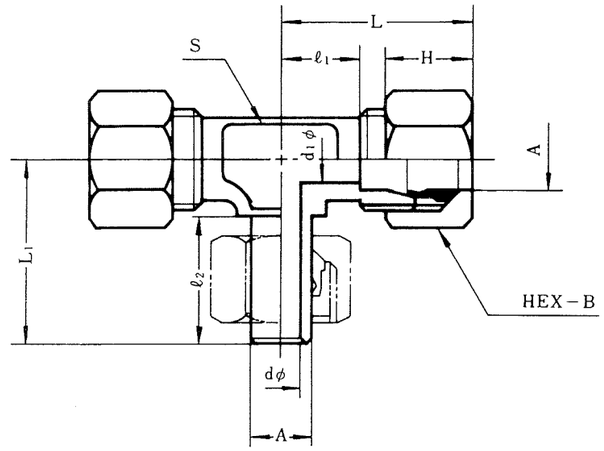

Item No.	Pipe Outside Diameter A mm	d	d_1	B	H	S	ℓ_1	ℓ_2	L_1	L
LLM—TPP—6	6	3	4	17	13	14	13	20	28	29
〃 8	8	5	6	17	13	14	13	20	28	29
〃 10	10	6	8	19	14	14	13	22	30	31
〃 12	12	8	9	22	14	19	16	22	33	35
〃 15	15	10	12	27	18	22	17	26	38	39
〃 16	16	11	13	27	17	22	17	26	38	39
〃 18	18	12	14	32	19	32	20	29	43	44
〃 20	20	14	16	32	19	27	20	29	43	44
〃 22	22	14	17	36	19	32	21	29	46	46
〃 25	25	17	20	36	21	32	25	31	47	51
〃 28	28	18	22	41	21	41	25	32	52	51
〃 30	30	20	25	46	21	41	33	35	56	60

BITE TYPE TUBE FITTINGS FOR STEEL PIPE

LLM—TLPP
Side Tee for
Adjustable Position

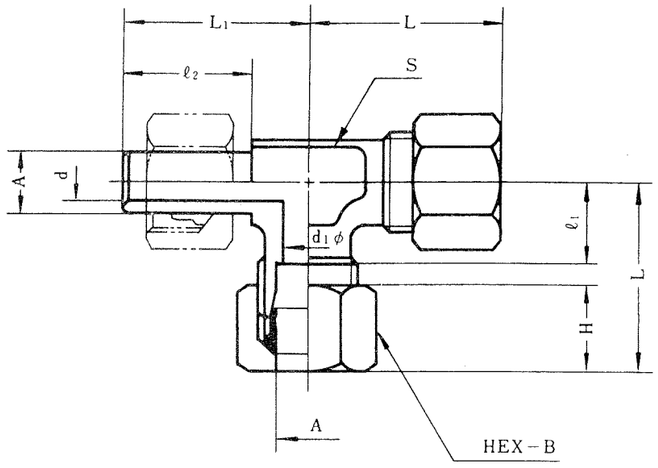

Item No.	Pipe Outside Diameter A mm	d	d_1	B	H	S	ℓ_1	ℓ_2	L_1	L
LLM—TLPP— 6	6	3	4	17	13	14	13	20	28	29
〃 8	8	5	6	17	13	14	13	20	28	29
〃 10	10	6	8	19	14	17	13	20	30	31
〃 12	12	8	9	22	14	19	16	22	33	35
〃 15	15	10	12	27	18	22	17	26	38	39
〃 16	16	11	13	27	17	22	17	26	38	39
〃 18	18	12	14	32	19	32	20	29	43	44
〃 20	20	14	16	32	19	27	20	29	43	44
〃 22	22	14	17	36	19	32	21	29	46	46
〃 25	25	17	20	36	21	32	25	31	47	51

BITE TYPE TUBE FITTINGS FOR STEEL PIPE

LLM—PFP
Straight Thread
Adaptor

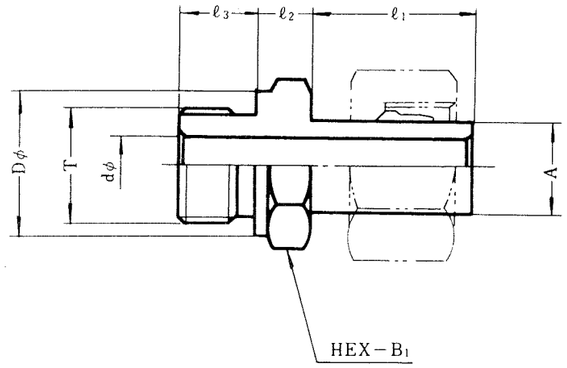

Item No.	Pipe Outside Diameter A mm	Pipe Outside Diameter A inch	T (G)	d	D	B_1	ℓ_1	ℓ_2	ℓ_3
LLM-PFP-6 ×⅛	6		⅛	3	14	14	21	8	9
〃 8 ×¼	8		¼	5	19	19	21	10	11
〃 10×¼	10		¼	6	19	19	23	10	11
〃 10×⅜	10		⅜	6	22	22	23	10	11
〃 12×¼	12		¼	7	19	19	24	10	11
〃 12×⅜	12		⅜	8	22	22	24	10	11
〃 15×⅜	15		⅜	8	22	22	27	10	11
〃 15×½	15		½	10	27	27	27	10	14
〃 16×½	16		½	11	27	27	27	10	14
〃 18×½	18		½	12	27	27	31	10	14
〃 20×¾	20		¾	14	36	36	32	12	16
〃 22×¾	22		¾	14	36	36	32	12	16
〃 25×¾	25		¾	16	36	36	34	14	16
〃 25× 1	25		1	17	41	41	34	15	18
〃 28× 1	28		1	19	41	41	34	15	18
LLM-PFP-⅛×¼	10.5	⅛	¼	6	19	19	23	10	11
〃 ¼×⅜	13.8	¼	⅜	9	22	22	27	10	11
〃 ⅜×½	17.3	⅜	½	11	27	27	31	10	14
〃 ½×¾	21.7	½	¾	14	36	36	32	12	16
〃 ¾× 1	27.2	¾	1	18	41	41	34	15	18
〃 1 ×1¼	34.0	1	1 ¼	23	50	50	39	15	20

BITE TYPE TUBE FITTINGS FOR STEEL PIPE

LLM－PTP
Adaptor

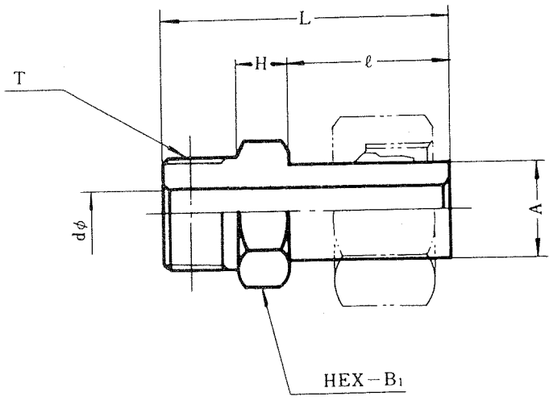

Item No.	Pipe Outside Diameter A mm	inch	T (R)	d	B_1	H	ℓ	L
LLM-PTP- 6 ×1/8	6		1/8	3	12	6	21	39
〃 8 ×1/4	8		1/4	5	14	8	22	45
〃 10×1/4	10		1/4	6	14	8	22	45
〃 10×3/8	10		3/8	6	19	8	24	48
〃 12×1/4	12		1/4	7	14	8	24	47
〃 12×3/8	12		3/8	8	19	8	24	48
〃 15×3/8	15		3/8	8	19	8	27	51
〃 15×1/2	15		1/2	10	22	8	27	53
〃 16×1/2	16		1/2	11	22	8	27	53
〃 18×1/2	18		1/2	11	22	8	31	57
〃 20×3/4	20		3/4	14	27	10	32	62
〃 22×3/4	22		3/4	14	27	10	32	62
〃 25×3/4	25		3/4	16	27	12	33	65
〃 28× 1	28		1	18	36	12	34	68
LLM-PTP-1/8×1/4	10.5	1/8	1/4	6	14	8	22	45
〃 1/4×3/8	13.8	1/4	3/8	8	19	8	27	51
〃 3/8×1/2	17.3	3/8	1/2	11	22	8	31	57
〃 1/2×3/4	21.7	1/2	3/4	14	27	10	32	62
〃 3/4× 1	27.2	3/4	1	18	36	12	34	68
〃 1 ×1 1/4	34.0	1	1 1/4	23	46	12	37	74

株式会社 日本エー・エムシー

SHEET NO. M－3006

BITE TYPE TUBE FITTINGS FOR STEEL PIPE

LLM－UGS
Hose Union (Female)

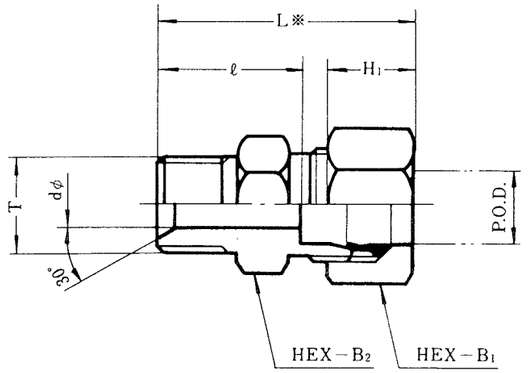

※Average Values

Item No.	Pipe Outside Diameter mm	T (G)	d	H_1	ℓ	B_1	B_2	L※
LLM-UGS- 8 ×1/4	8	1/4	6	13	20	17	14	36
〃 8 ×3/8	8	3/8	6	13	22	17	17	38
〃 10×1/4	10	1/4	6	14	21	19	17	39
〃 10×3/8	10	3/8	8	14	23	19	17	41
〃 10×1/2	10	1/2	8	14	25	19	22	43
〃 12×1/4	12	1/4	6	14	21	22	19	40
〃 12×3/8	12	3/8	9	14	23	22	19	42
〃 12×1/2	12	1/2	9	14	25	22	22	44
〃 15×3/8	15	3/8	9	18	23	27	22	45
〃 15×1/2	15	1/2	12	18	25	27	24	47
〃 16×3/8	16	3/8	9	17	23	27	22	45
〃 16×1/2	16	1/2	12	17	25	27	24	47
〃 18×1/2	18	1/2	12	19	25	32	27	49
〃 20×3/4	20	3/4	16	19	28	32	30	52
〃 22×1/2	22	1/2	12	19	26	36	32	51
〃 22×3/4	22	3/4	16	19	28	36	32	53

株式会社 日本エー・エムシー

SHEET NO. M－3007

BITE TYPE TUBE FITTINGS FOR STEEL PIPE

LLM—EG
Hose Union Elbow

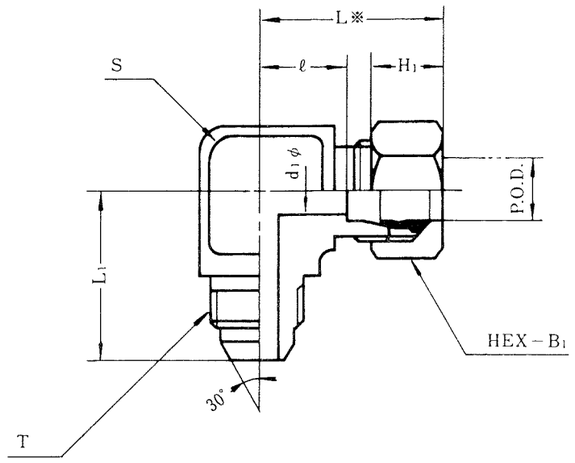

※Average Values

Item No.	Pipe Outside Diameter mm	T (G)	d	d_1	B_1	H_1	S	ℓ	L_1	L※
LLM-EG- 8×1/4	8	1/4	5.5	6	17	13	14	11	25	27
〃 8×3/8	8	3/8	8	6	17	13	14	13	28	29
〃 10×1/4	10	1/4	5.5	8	19	14	14	11	27	29
〃 10×3/8	10	3/8	8	8	19	14	14	11	28	29
〃 10×1/2	10	1/2	11	8	19	14	19	15	34	33
〃 12×1/4	12	1/4	5.5	9	22	14	17	13	28	32
〃 12×3/8	12	3/8	8	9	22	14	17	13	28	32
〃 12×1/2	12	1/2	11	9	22	14	19	15	34	34
〃 15×3/8	15	3/8	8	12	27	18	19	16	32	38
〃 15×1/2	15	1/2	11	12	27	18	19	16	34	38
〃 16×3/8	16	3/8	8	13	27	17	22	16	35	38
〃 16×1/2	16	1/2	11	13	27	17	22	16	36	38
〃 18×1/2	18	1/2	11	14	32	19	22	17	37	42
〃 20×3/4	20	3/4	16	15	32	19	27	20	41	44
〃 22×1/2	22	1/2	11	17	36	19	27	20	39	45
〃 22×3/4	22	3/4	16	17	36	19	27	20	41	45

株式会社 日本エー・エムシー

SHEET NO. M—3008

BITE TYPE TUBE FITTINGS FOR STEEL PIPE

LLM—EGS
Hose Union Elbow
(Female)

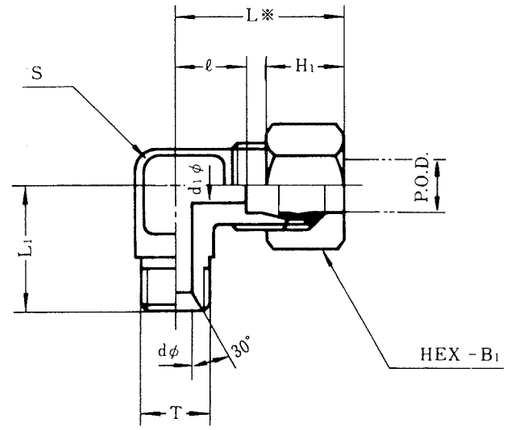

※Average Values

Item No.	Pipe Outside Diameter mm	T (G)	d	d_1	B_1	H_1	S	ℓ	L_1	L※
LLM-EGS-8×1/4	8	1/4	6	6	17	13	14	11	25	27
〃 8×3/8	8	3/8	9	6	17	13	14	13	27	28
〃 10×1/4	10	1/4	6	8	19	14	14	11	25	29
〃 10×3/8	10	3/8	9	8	19	14	14	11	27	29
〃 10×1/2	10	1/2	12	8	19	14	19	15	31	33
〃 12×1/4	12	1/4	6	9	22	14	17	13	25	32
〃 12×3/8	12	3/8	9	9	22	14	17	13	27	32
〃 12×1/2	12	1/2	12	9	22	14	19	15	31	34
〃 15×3/8	15	3/8	9	12	27	18	19	16	30	38
〃 15×1/2	15	1/2	12	12	27	18	19	16	33	38
〃 16×3/8	16	3/8	9	13	27	17	22	16	32	38
〃 16×1/2	16	1/2	12	13	27	17	22	16	34	38
〃 18×1/2	18	1/2	12	14	32	19	22	17	35	41
〃 20×3/4	20	3/4	16	16	32	19	27	20	38	44
〃 22×1/2	22	1/2	12	17	36	19	27	20	37	45
〃 22×3/4	22	3/4	16	17	36	19	27	20	38	45

株式会社 日本エー・エムシー

SHEET NO. M—3009

BITE TYPE TUBE FITTINGS FOR STEEL PIPE

LLM—EUE
Straight Thread Elbow for Adjustable Position

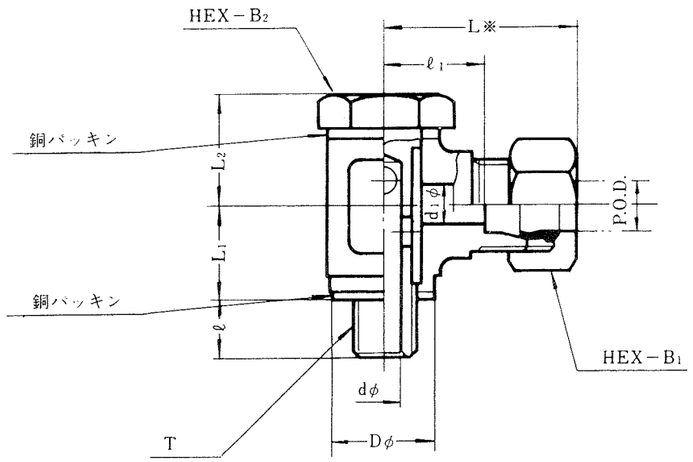

AVERAGE VALUES

Item	Pipe Outside Diameter mm	Pipe Outside Diameter inch	T (G)	d	d_1	D	B_1	B_2	ℓ_1	ℓ	L_1	L_2	L※
LLM-EUE-6×⅛	6	—	⅛	3	4	17	17	17	15	8	20	16	31
8×¼	8	—	¼	6	6	21	17	22	20	10	19	22	36
10×¼	10	—	¼	6	8	21	19	22	18	10	19	22	36
12×⅜	12	—	⅜	9	9	26	22	27	23	10	22	26	42
15×½	15	—	½	12	12	31	27	30	28	12	27	31	50
16×½	16	—	½	12	13	31	27	30	28	12	27	31	50
18×½	18	—	½	12	14	31	32	30	27	12	27	31	51
20×¾	20	—	¾	16	16	40	32	41	32	14	31	35	56
22×¾	22	—	¾	16	17	40	36	41	32	14	31	35	57
25×1	25	—	1	22	20	41	36	50	38	16	37	42	64
28×1	28	—	1	22	22	41	41	50	38	16	37	42	64
LLM-EUE-⅛×¼	10.5	⅛	¼	6	8	21	22	22	20	10	19	22	38
¼×⅜	13.8	¼	⅜	9	11	26	24	27	22	10	22	26	43
⅜×½	17.3	⅜	½	12	14	31	30	30	27	12	27	31	50
½×¾	21.7	½	¾	16	17	40	36	41	32	14	31	35	56
¾×1	27.2	¾	1	22	22	41	41	50	38	16	37	42	64

株式会社 日本エー・エムシー　SHEET NO. M—3010

BITE TYPE TUBE FITTINGS FOR STEEL PIPE

LLM—N Nut
LLM—R Sleeve

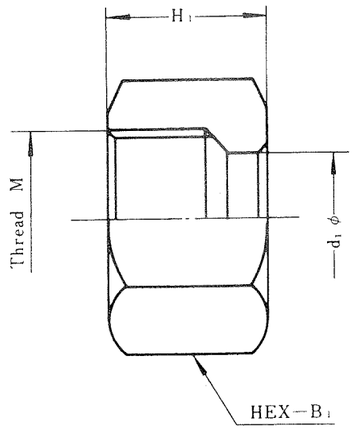

(N)

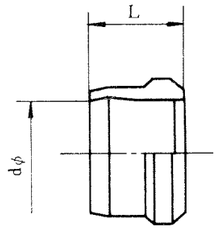

(R)

Item No.	Pipe Outside Diameter mm	Pipe Outside Diameter inch	d_1	Thread: M	H_1	B_1	Item No.	d	L	REMARKS
LLM—N— 4	4	—	4.2	10P1.25	10.5	14	LLM—R— 4	4.1	6	
〃 6	6	—	6.2	14P1.5	13	17	〃 6	6.1	7	
〃 8	8	—	8.2	14P1.5	13	17	〃 8	8.1	7	
〃 10	10	—	10.2	16P1.5	14	19	〃 10	10.1	8	
〃 12	12	—	12.2	18P1.5	14	22	〃 12	12.2	8	
〃 15	15	—	15.2	22P1.5	18	27	〃 15	15.2	9.5	
〃 16	16	—	16.2	22P1.5	17	27	〃 16	16.2	9.5	
〃 18	18	—	18.2	26P1.5	19	32	〃 18	18.2	10	
〃 20	20	—	20.2	27P1.5	19	32	〃 20	20.2	10	
〃 22	22	—	22.2	30P1.5	19	36	〃 22	22.2	10	
〃 25	25	—	25.2	32P1.5	21	36	〃 25	25.2	11	
〃 28	28	—	28.2	36P1.5	21	41	〃 28	28.2	11	
〃 30	30	—	30.2	40P1.5	21	46	〃 30	30.2	12	
〃 35	35	—	35.2	45P2.0	25	50	〃 35	35.2	13	
〃 38	38	—	38.2	48P2.0	25	55	〃 38	38.2	13	
〃 40	40	—	40.2	48P2.0	25	55	〃 40	40.2	13	
LLM-N-⅛	10.5	⅛	10.7	18P1.5	14	22	LLM-R-⅛	10.7	8	
〃 ¼	13.8	¼	14.0	20P1.5	16	24	〃 ¼	14	9.5	
〃 ⅜	17.3	⅜	17.5	24P1.5	19	30	〃 ⅜	17.5	10	
〃 ½	21.7	½	22.2	30P1.5	19	36	〃 ½	21.9	10	
〃 ¾	27.2	¾	27.4	36P1.5	21	41	〃 ¾	27.4	11	
〃 1	34	1	34.2	45P2.0	25	50	〃 1	34.2	13	
〃 1¼	42.7	1¼	42.9	52P2.0	28	60	〃 1¼	42.9	14	

上記諸元は品質の向上により若干変ることがあります。

株式会社 日本エー・エムシー　SHEET NO. M—4001

BITE TYPE TUBE FITTINGS FOR STEEL PIPE

LLM－HM
Pre-setting Tool

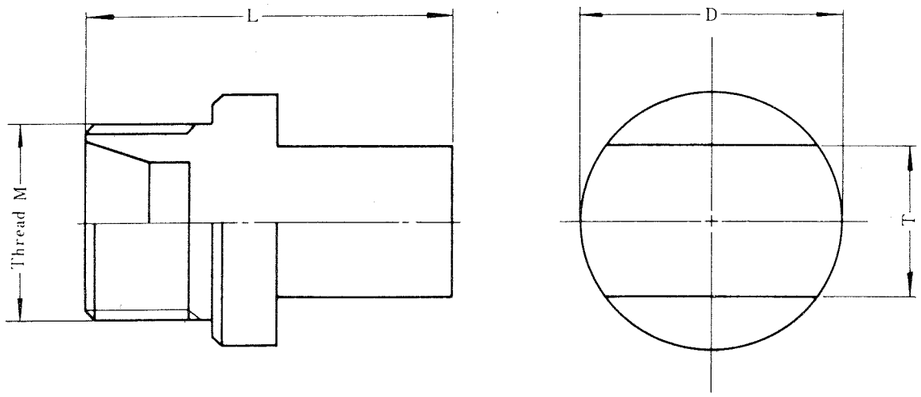

※Average Values

Item No.	Pipe Outside Diameter mm	Pipe Outside Diameter inch	Thread:M	L	T	D
LLM－HM－6	6	－	14P1.5	49	10	15
〃 8	8	－	14P1.5	49	10	15
〃 10	10	－	16P1.5	53	14	18
〃 12	12	－	18P1.5	53	14	20
〃 15	15	－	22P1.5	54	17	24
〃 16	16	－	22P1.5	54	17	24
〃 18	18	－	26P1.5	54	19	27
〃 20	20	－	27P1.5	56	22	30
〃 22	22	－	30P1.5	56	27	34
〃 25	25	－	32P1.5	69	27	34
〃 28	28	－	36P1.5	69	30	40
〃 30	30	－	40P1.5	69	32	44
〃 35	35	－	45P2.0	73	35	48
〃 38	38	－	48P2.0	73	38	52
〃 40	40	－	48P2.0	75	38	52
LLM－HM－⅛	10.5	⅛	18P1.5	53	14	20
〃 ¼	13.8	¼	20P1.5	54	17	24
〃 ⅜	17.3	⅜	24P1.5	54	19	26
〃 ½	21.7	½	30P1.5	56	27	34
〃 ¾	27.2	¾	36P1.5	69	30	40
〃 1	34	1	45P2.0	73	35	48
〃 1¼	42.7	1¼	52P2.0	77	40	54

上記諸元は品質の向上により若干変ることがあります。

株式会社 日本エー・エム・シー

SHEET NO. M－5001

L.L.ジョイントの締付機
Pre-Setting Machine for L.L.Joints

◎管と継手の接続作業を締付機により行う方法

1) くい込み継手は、その機構上より、特に大口径のものでは締付トルクが相当大きくなり、作業条件によっては、締付トルクの不足を惹起します。また、小口径のものでも、多量に締め付ける場合には、締付不適当なものが生じ易く、トラブルの原因になることが配管作業管理上の難点とされました。これらの難点を解消し、弊社が特別に開発した締付機の御利用をおすすめ致します。
その概要は下記のとおりです。

〔特　長〕
イ）完全なくい込み量の一定化
ロ）生産能率の向上
ハ）作業が簡単である
ニ）工場内の持ち運びが容易

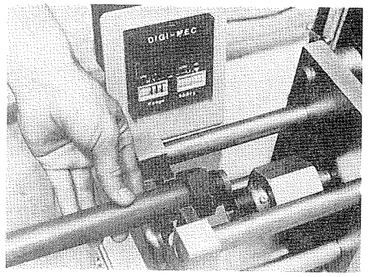

2)　使用適用範囲
メートル管系　　：6φ～40φ
スケジュール管径：⅛～1¼

2)　操作方法
イ）使用するパイプ内、外径との関係より指定された圧力の設定をする。
ロ）パイプにナット、スリーブ(方向注意)を入れ、締付治具(マスター)に入れる
ハ）スタート釦を押す。
ニ）シリンダーが前進し設定圧力になると自動的にシリンダーがリターンします。

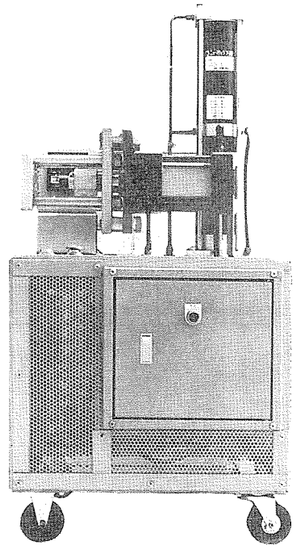

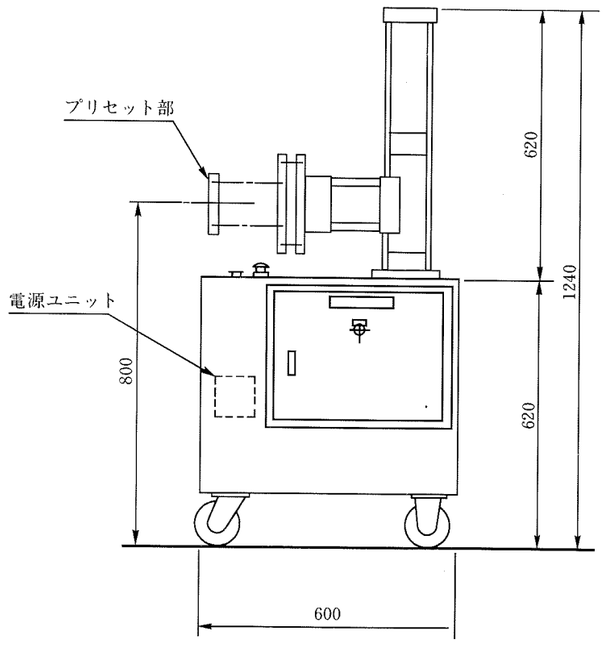

株式会社 日本エー・エム・シー

L.L.ジョイントの説明

LLジョイントとは

くい込み継手とは、ドイツエルメト社によって開発された高圧流体用バイトタイプ継手のことで、管外周にスリーブの先端がくい込み、管を流体の漏洩の恐れなく強固に接続する機能をもった継手であります。

しかしながらエルメト型では、使用管外径の精密度、管切断面の直角度の厳密性等の諸欠陥がありました。これらの諸条件を大幅にゆるやかに拡げ、又、耐圧力に対して締込みに要する力を著しく低減させたのがＬＬジョイントであります。

LLジョイントの構造、機能、材質

構造：図－１のようにボディ、ナット、スリーブの三つの部品で構成されております。

機能：図－２のように継手に管を挿入し、袋ナットを締めることにより、スリーブが前方に押されボデー内のテーパー部により、スリーブの先端が内側に収縮され、図－３のようにカッティングエッヂが管の外周にくい込みます。一方スリーブの後端は管外周に圧着することにより、管継目からの流体の洩れをとめると同時に管の離脱を防いでおります。

スリーブは図－４のような状態でくい込み、常に内部に弾力性をもっていますので、スプリングのような働きをし、ナットを強力に押えて振動その他によるナットのゆるみを防いでおります。

材質：継手本体、ナットの材料はＳ25ＣまたはＳ45Ｃ、スリーブは低炭素鋼を使用しております。
(JIS G4051, JIS B2351－1977参照)

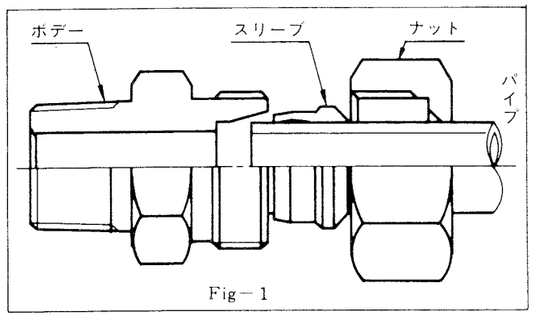

Fig－1

Fig－2

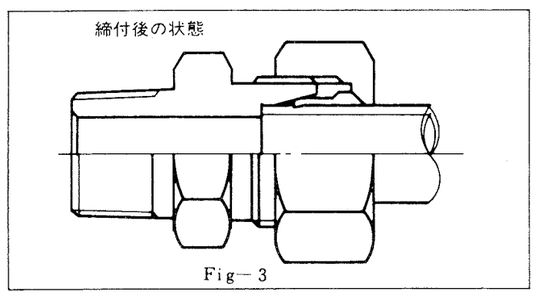

Fig－3

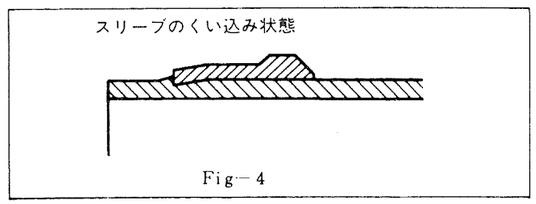

Fig－4

標準主仕様

使用管外径		最高使用圧力	最高使用温度
mm	inch	kgf/cm²	℃
6～15	1/8, 1/4	500	300
16～22	3/8, 1/2	400	300
25～28	3/4	350	300
30～35	1"	250	300
42	1 1/4	210	300

L.L.ジョイントの説明

適応流体：水、空気、油、蒸気、粉体

対応する管

この継手には下記規格の管が適当です。
日本工業規格JIS B2351 くい込み式管継手用精密炭素鋼鋼管各種
日本油圧工業会規格JOHS－102－1964による油圧配管用精密炭素鋼鋼管各種
日本工業規格JIS G3454、3455、3456に規定されたSTPG－38、STS－38、STPT－38の鋼管各種

くい込継手の組立方法

1) 管を所定の長さに切断します。切断面は軸心に対して必ずしも直角である必要はありませんが、切断時にバリが出た場合はやすり等で落して下さい。
2) 最初に袋ナットを、続いてスリーブ（方向に注意）を管に入れ、本体に管を挿入します。
この時、管端が本体の底に充分接触するよう注意します。またあらかじめ回転部分、スリーブ外側に潤滑油を塗ります。
3) 管を軽く手で回しながら管が回らなくなるまで袋ナットを締め付けます。
管が回らなくなった点（グリップポイント：ＧＰポイント）がくい込み開始の時点ですから、更に3/4～1回転締め付けますとスリーブは完全に管にくい込みます。
以上の作業を予備組立（プリセッティング）と云い、実際の配管組立場所で行うのではなく、前もって作業台でスリーブをくい込ませる方法です。
この作業は実際配管する継手により直接行う事も出来ますが、同径の管を数多く締め付ける場合は、特別の治具（マスター）を用います。
実際の配管場所における組立は、上記でセットされたものを一旦分解し、配管場所で本体に締め付けます。
この時はスリーブをくい込ませる力は不要です。ナットを締め付けていきますと、トルクが急に増大する点（シャープトルクライズポイント：ＳＰポイント）がありますから、その点より1/6回転程度締めるだけで作業は完了します。
万一配管後多少の洩れがある場合は、ナットを少し増し締めして下さい。
4) 尚、配管作業省力化のため締付機(44ページ参照)を受注生産しております。

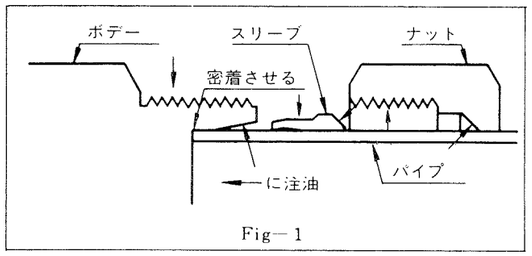

Fig－1

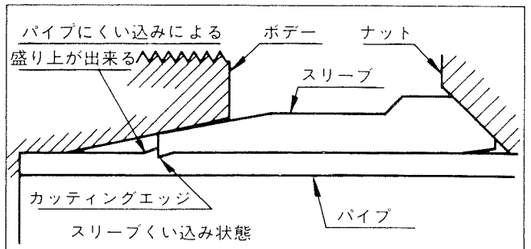

Fig－2

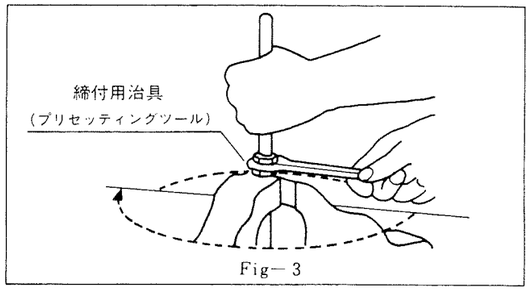

Fig－3

株式会社 日本エー・エム・シー

● 営業品目

- 高圧くい込み式管継手
  - ・LLA-鋼管用
  - ・LLC-銅管用
  - ・LLW-ステンレス管用(ダブルロック)
- ホース用継手
- 高圧用ねじ込み式鍛造継手
- くい込形止め弁
- 方向調整特殊エルボ
- くい込継手用自動式締付機
- その他特殊継手

株式会社
日本エー・エム・シー

本　　社
福井営業所　〒910-22 福井県足羽郡美山町市波13-8　TEL.07797(6)4631(代) FAX.07797(6)4600

印刷番号：NT2001101